図番

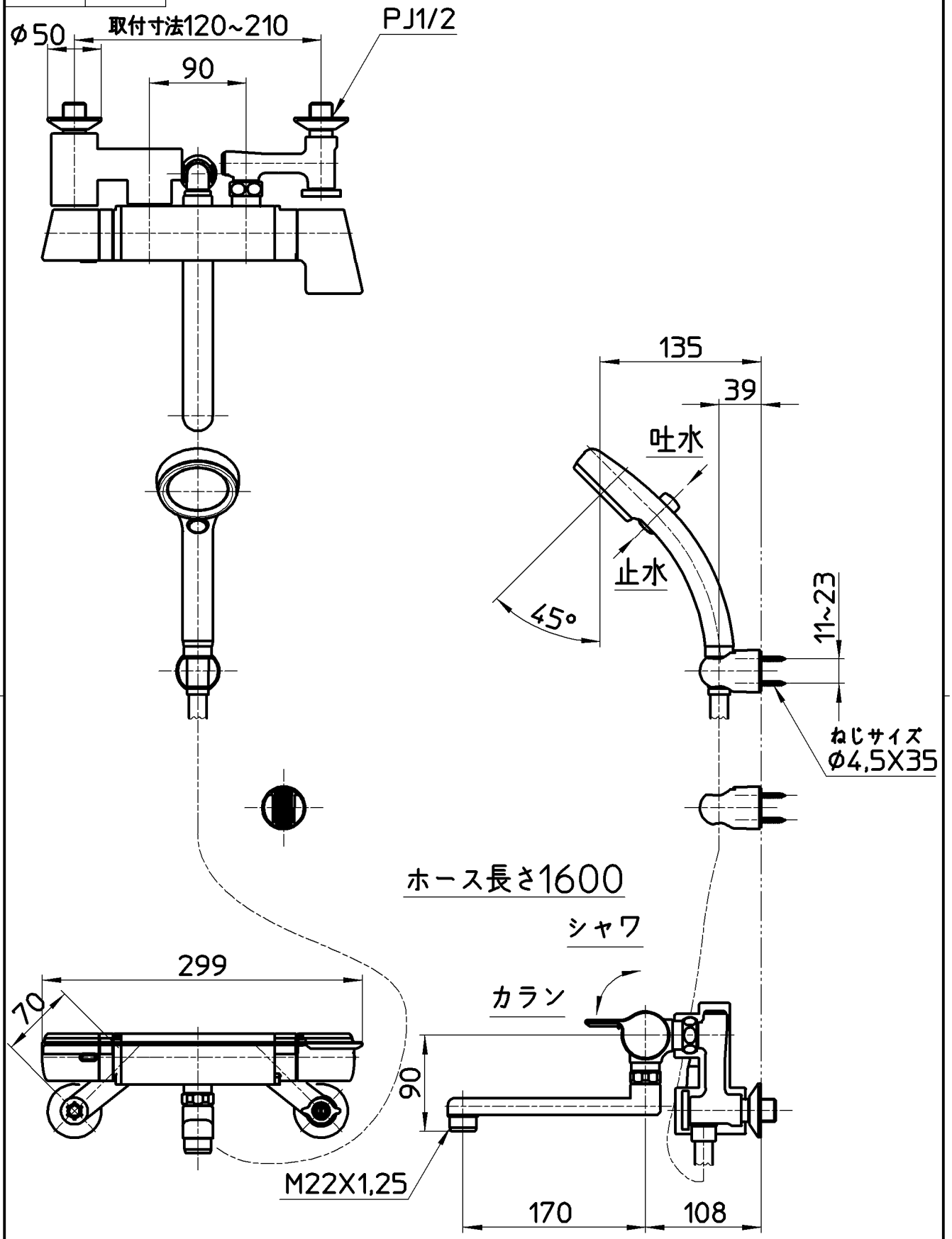

備考	JIS 吐水口は回転式(角度制限なし)						
品名	サーモシャワー混合栓	尺度	承認	検図	製図	設計	第三角法
品番	SK18121CT3UK-13	1：5	安岡 13・10・7	片岡 13・10・7	伊藤 13・9・18	野上 13・9・18	株式会社 三栄水栓製作所