部品分解図

シングルワンホールスプレー混合栓

製品品番 K8731JV (K) -13

※商品は頁089をご覧ください。

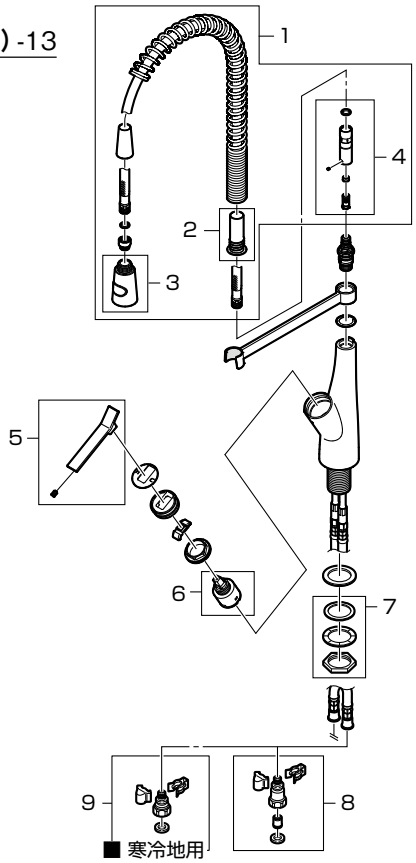

部品一覧

K8731JV-13

	品　番	品　名	希望小売価格
1	MS831-204X	スプリングシャワー組品	¥23,000
2	MU87-200	スプリングガイド	￥ 1,300
3	MS831-80X	シャワーヘッド	￥ 5,600
4	MU860-98X	連接管セット	￥ 3,200
5	MR2323F-S	シングルレバーハンドル	￥ 7,200
6	PU101-120X	シングルレバー用カートリッジ	￥ 4,000
7	MU32-33S-35	ロックナットセット	￥ 1,800
8	MV8430-1S	逆止弁セット(2個入)	￥ 3,000

K8731JK-13

9	MT953-1S	接続金具セット(2個入)	￥ 2,500

※表中に品番のない部品は手配できません。

シングルワンホールスプレー混合栓

製品品番 K87501JV (K) -13

※商品は頁088をご覧ください。

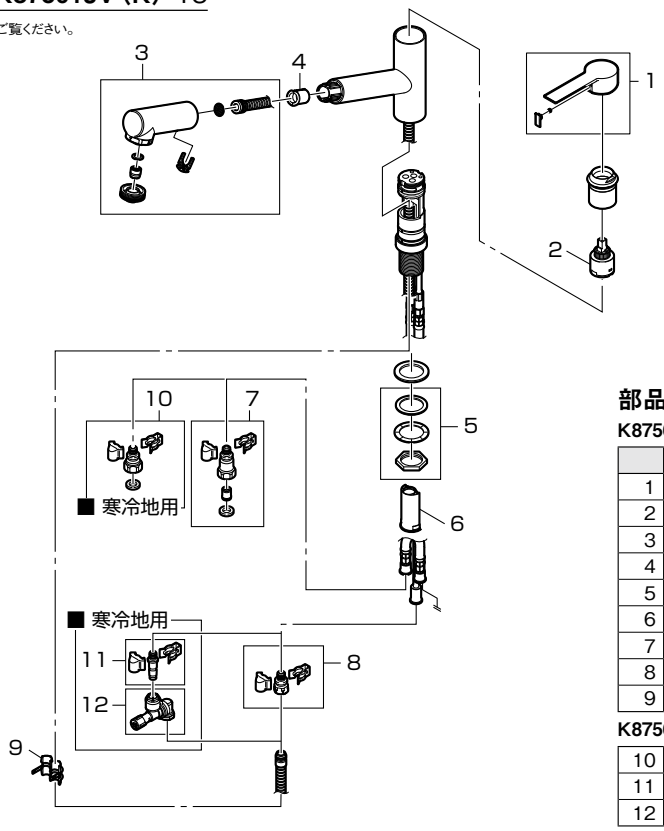

部品一覧

K87501JV-13

	品　番	品　名	希望小売価格
1	MR23252F	シングルレバーハンドル	￥ 2,800
2	PU101-120X	シングルレバー用カートリッジ	￥ 4,000
3	MK3752-561XS-1.1	シャワーヘッド組品	¥12,000
4	MU87-53	カバーガイド	￥ 1,200
5	MU32-33S-35	ロックナットセット	￥ 1,800
6	MU87-187	ホースガイド	￥ 1,300
7	MV8430-1S	逆止弁セット(2個入)	￥ 3,000
8	MT23-255X	ホース接続金具	￥ 2,800
9	MU88-375	ストッパー	￥ 1,200

K87501JK-13

10	MT953-1S	接続金具セット(2個入)	￥ 2,500
11	MT23-1372X	ホース接続金具	￥ 2,000
12	ML9-56K	水抜ジョイント	￥ 3,200

※表中に品番のない部品は手配できません。

シングル浄水器付ワンホールスプレー混合栓

製品品番 K87580JV (K) -13

※商品は頁086をご覧ください。

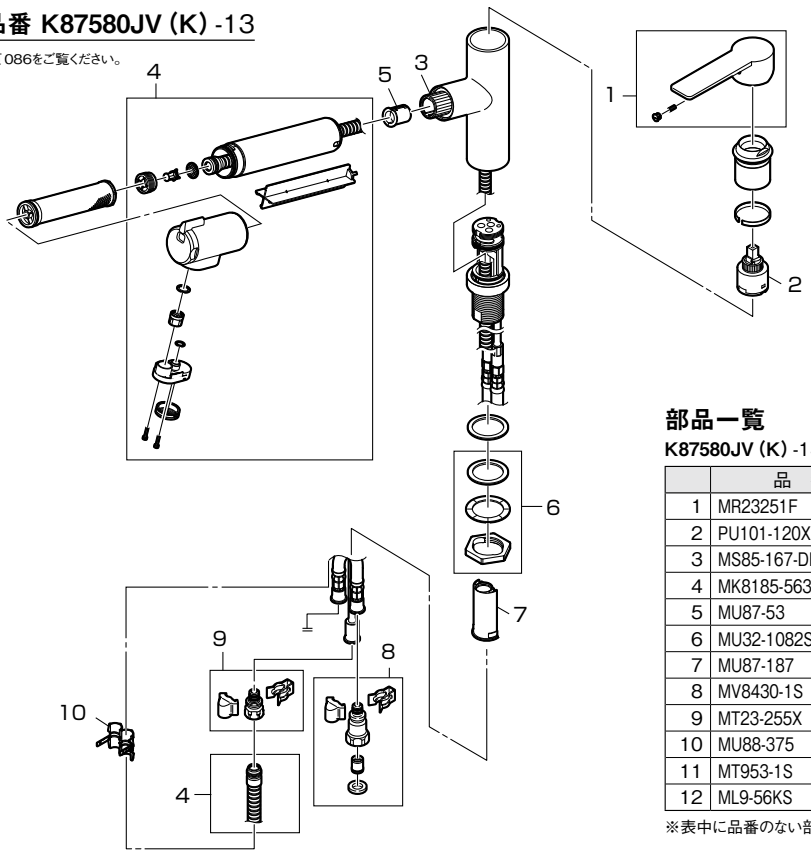

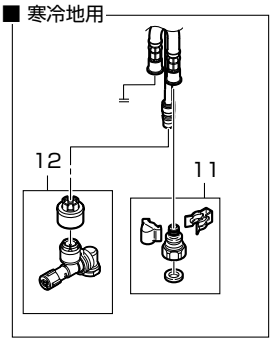

部品一覧

K87580JV (K) -13

	品　番	品　名	希望小売価格
1	MR23251F	シングルレバーハンドル	￥ 3,800
2	PU101-120X	シングルレバー用カートリッジ	￥ 4,000
3	MS85-167-DH2	シャワー受	￥ 1,400
4	MK8185-563XS-1.1	シャワーヘッド組品	￥18,000
5	MU87-53	カバーガイド	￥ 1,200
6	MU32-1082S-35	ロックナットセット	￥ 2,200
7	MU87-187	ホースガイド	￥ 1,300
8	MV8430-1S	逆止弁セット（2個入）	￥ 3,000
9	MT23-255X	ホース接続金具	￥ 2,800
10	MU88-375	ストッパー	￥ 1,200
11	MT953-1S	接続金具セット（2個入）	￥ 2,500
12	ML9-56KS	水抜ジョイント	￥ 3,000

※表中に品番のない部品は手配できません。

シングルワンホール混合栓

製品品番 K875JDV (K) Z-1-13

※商品は頁090をご覧ください。

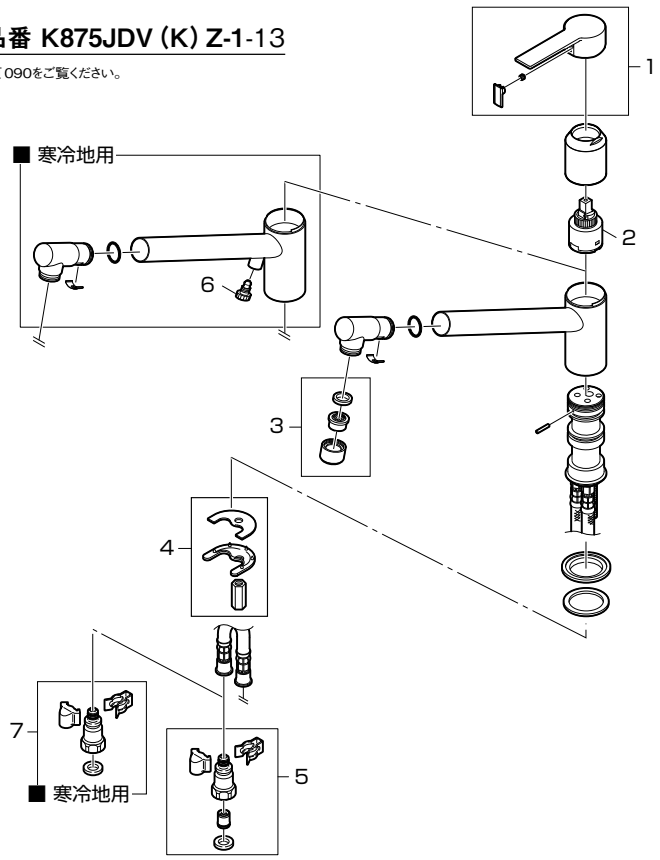

部品一覧

K875JDVZ-1-13

	品　番	品　名	希望小売価格
1	MR23252F	シングルレバーハンドル	￥ 2,800
2	PU101-120X	シングルレバー用カートリッジ	￥ 4,000
3	MM2822	水栓泡沫器	￥ 2,000
4	MU7-51S	取付金具セット	￥ 1,800
5	MV8430-1S	逆止弁セット（2個入）	￥ 3,000

K875JDKZ-1-13

6	MB20K-28X	水抜きプラグ	￥ 1,600
7	MT9530-1S	接続金具セット（2個入）	￥ 3,000

※表中に品番のない部品は手配できません。

部品分解図

シングルワンホールスプレー混合栓

製品品番 K8760JV (K) -13

※商品は頁088をご覧ください。

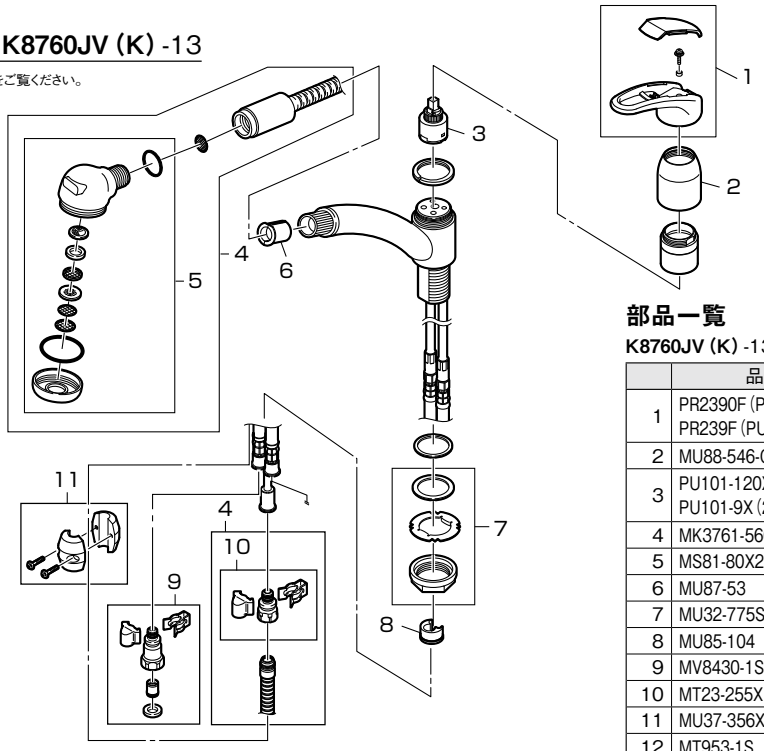

■ 寒冷地用

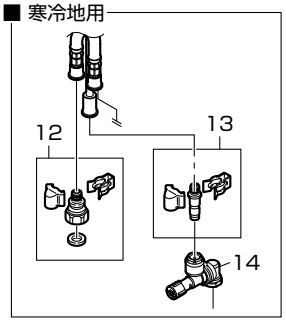

部品一覧

K8760JV (K) -13

	品　番	品　名	希望小売価格
1	PR2390F (PU101-120X用) PR239F (PU101-9X用)	シングルレバーハンドル	￥ 2,200 ￥ 2,000
2	MU88-546-C	カートリッジカバー	￥ 1,500
3	PU101-120X PU101-9X (2011年以前)	シングルレバー用カートリッジ	￥ 4,000 ￥ 4,200
4	MK3761-560N-S5-DH	ラセンホース組品	￥ 8,000
5	MS81-80X2-DH	シャワーヘッド	￥ 3,000
6	MU87-53	カバーガイド	￥ 1,200
7	MU32-775S-35	ロックナットセット	￥ 2,400
8	MU85-104	ホースガイド	￥ 1,300
9	MV8430-1S	逆止弁セット (2個入)	￥ 3,000
10	MT23-255X	ホース接続金具	￥ 2,800
11	MU37-356X	おもり	￥ 3,800
12	MT953-1S	接続金具セット (2個入)	￥ 2,500
13	MT23-1372X	ホース接続金具	￥ 2,000
14	ML9-56K	水抜ジョイント	￥ 3,200

※表中に品番のない部品は手配できません。
※1・3に関しては、カートリッジをご確認ください。

シングルワンホール分岐混合栓

製品品番 K8761TJV (K) -13

※商品は頁087をご覧ください。

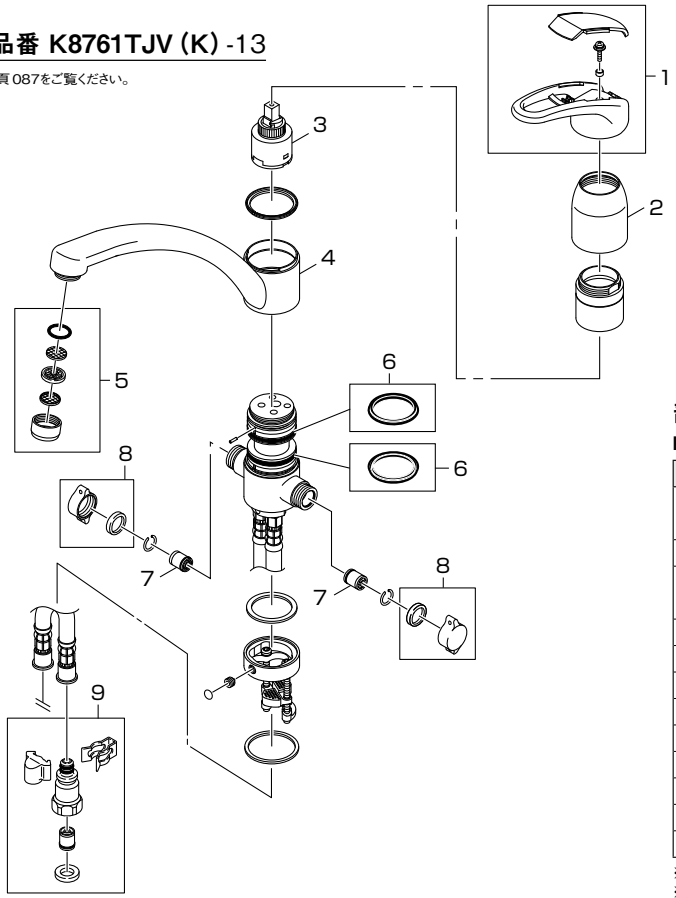

■ 寒冷地用

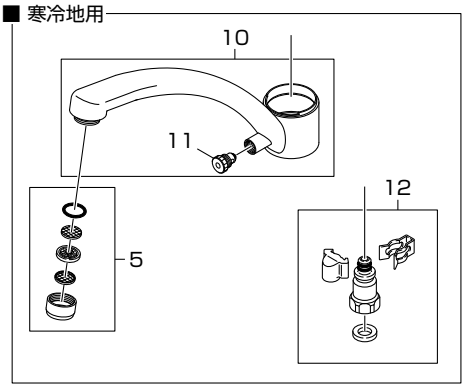

部品一覧

K8761TJV (K) -13

	品　番	品　名	希望小売価格
1	PR2390F (PU101-120X用) PR239F (PU101-9X用)	シングルレバーハンドル	￥ 2,200 ￥ 2,000
2	MU88-546-C	カートリッジカバー	￥ 1,500
3	PU101-120X PU101-9X (2011年以前)	シングルレバー用カートリッジ	￥ 4,000 ￥ 4,200
4	MA60-154X	上付吐水口	￥ 7,200
5	MM281	断熱パイプ用整流器	￥ 400
6	MP438-1	Uパッキン (1個入)	￥ 270
7	MV823F-1-15	逆止弁コア	￥ 1,500
8	PB41-24-13	キャップナット	￥ 400
9	MV8430-1S	逆止弁セット (2個入)	￥ 3,000
10	MA60-155X	上付吐水口	￥ 8,700
11	MB20K-28X	水抜プラグ	￥ 1,600
12	MT9530-1S	接続金具セット (2個入)	￥ 3,000

※表中に品番のない部品は手配できません。
※1・3に関しては、カートリッジをご確認ください。

シングルワンホール混合栓

製品品番 K876JV (K) -13・CK876TJV (K) -13・K876TJV (K) -13

※商品は頁090をご覧ください。

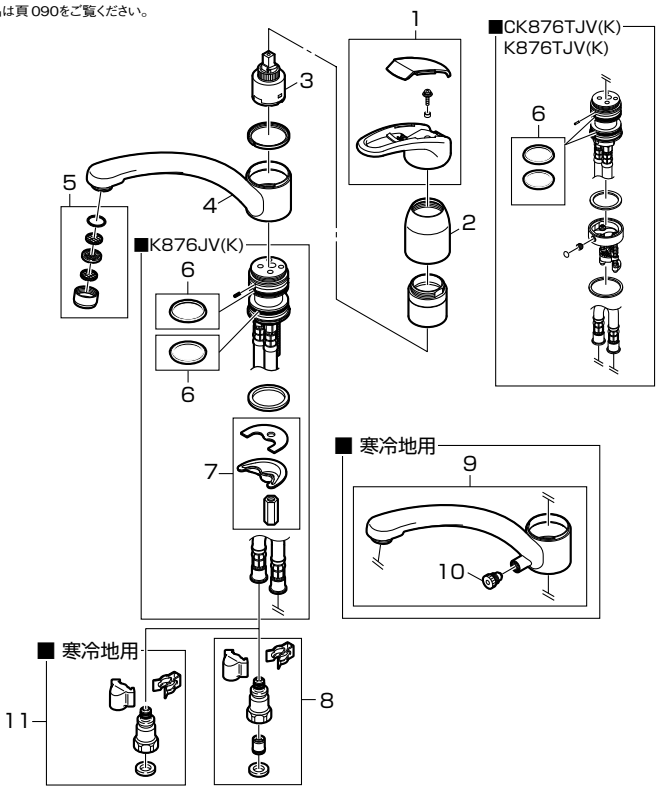

部品一覧

K876JV (K) -13・**CK876TJV (K)** -13・**K876TJV (K)** -13

	品　番	品　名	希望小売価格
1	PR2390F (PU101-120X用) PR239F (PU101-9X用)	シングルレバーハンドル	￥ 2,200 ￥ 2,000
2	MU88-546-C (PU101-120X用)	カートリッジカバー	￥ 1,500
3	PU101-120X PU101-9X (2011年以前)	シングルレバー用カートリッジ	￥ 4,000 ￥ 4,200
4	MA60-154X	上付吐水口	￥ 7,200
5	MM281	断熱パイプ用整流器	￥ 400
6	MP438-1	Uパッキン (1個入)	￥ 270
7	MU7-51S	取付金具セット	￥ 1,800
8	MV8430-1S	逆止弁セット (2個入)	￥ 3,000
9	MA60-155X	上付吐水口	￥ 8,700
10	MB20K-28X	水抜プラグ	￥ 1,600
11	MT9530-1S	接続金具セット (2個入)	￥ 3,000

※表中に品番のない部品は手配できません。
※1・2・3に関しては、カートリッジをご確認ください。

シングルワンホール混合栓

製品品番 K8712JV (K) -13

※商品は頁091をご覧ください。

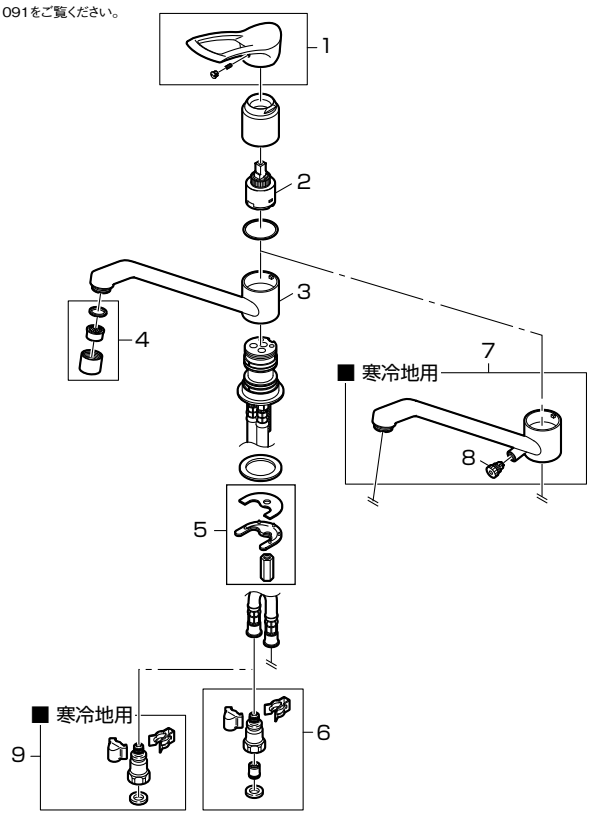

部品一覧

K8712JV-13

	品　番	品　名	希望小売価格
1	MR232120F	シングルレバーハンドル	￥ 3,700
2	PU101-120X	シングルレバー用カートリッジ	￥ 4,000
3	MA60-145X	上付吐水口	￥ 7,500
4	MM2822	水栓泡沫器	￥ 2,000
5	MU7-51S	取付金具セット	￥ 1,800
6	MV8430-1S	逆止弁セット (2個入)	￥ 3,000

K8712JK-13

7	MA60-146X	上付吐水口	￥ 9,500
8	MB20K-28X	水抜きプラグ	￥ 1,600
9	MT9530-1S	接続金具	￥ 3,000

※表中に品番のない部品は手配できません。

部品分解図

シングルワンホールスプレー混合栓

製品品番 K87120E2TJV (K) -13

※商品は頁088をご覧ください。

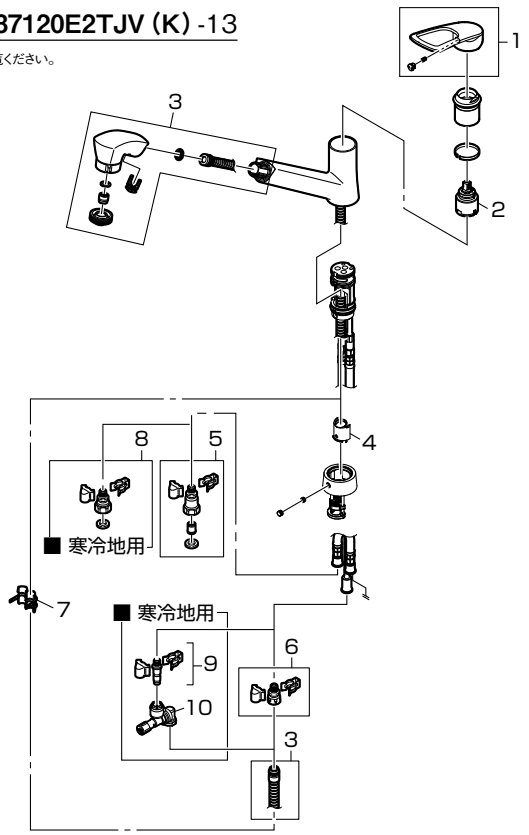

部品一覧

K87120E2TJV-13

	品　番	品　名	希望小売価格
1	MR23211F	シングルレバーハンドル	￥ 3,200
2	MU101-160X	シングルレバー用カートリッジ	￥ 4,000
3	MK3712-561X-NS-1.1 MK3712-561X-NS2-1.1 (2017年6月以降)	シャワーヘッド組品	￥12,000
4	MU87-180	ホースガイド	￥ 1,300
5	MV8430-1S	逆止弁セット (2個入)	￥ 3,000
6	MT23-255X	ホース接続金具	￥ 2,800
7	MU88-375	ストッパー	￥ 1,200

K87120E2TJK-13

8	MT953-1S	接続金具セット (2個入)	￥ 2,500
9	MT23-1372X	ホース接続金具	￥ 2,000
10	ML9-56K	水抜ジョイント	￥ 3,200

※表中に品番のない部品は手配できません。
※3に関しては、詳しくは弊社までお問い合わせください。

シングルワンホールスプレー混合栓

製品品番 K87120JV (K) -13・K87120TJV (K) -13

※商品は頁088をご覧ください。

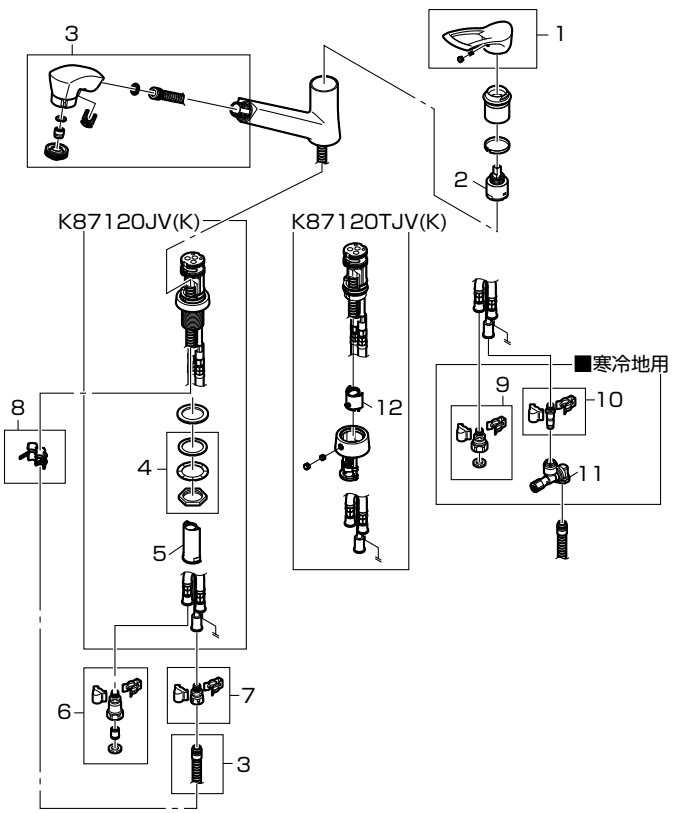

部品一覧

K87120JV (K) -13

	品　番	品　名	希望小売価格
1	MR232120F1	シングルレバーハンドル	￥ 3,700
2	PU101-120X	シングルレバー用カートリッジ	￥ 4,000
3	MK3712-561X-NS-1.1 MK3712-561X-NS2-1.1 (2017年6月以降)	シャワーヘッド組品	￥12,000
4	MU32-33S-35	ロックナットセット	￥ 1,800
5	MU87-187	ホースガイド	￥ 1,300
6	MV8430-1S	逆止弁セット (2個入)	￥ 3,000
7	MT23-255X	ホース接続金具	￥ 2,800
8	MU88-375	ストッパー	￥ 1,200
9	MT953-1S	接続金具セット (2個入)	￥ 2,500
10	MT23-1372X	ホース接続金具	￥ 2,000
11	ML9-56K	水抜ジョイント	￥ 3,200

K87120TJV (K) -13

12	MU87-180	ホースガイド	￥ 1,300

※表中に品番のない部品は手配できません。
※3に関しては、詳しくは弊社までお問い合わせください。

シングルワンホール混合栓

製品品番 K87110ETJV (K) -13

※商品は頁091をご覧ください。

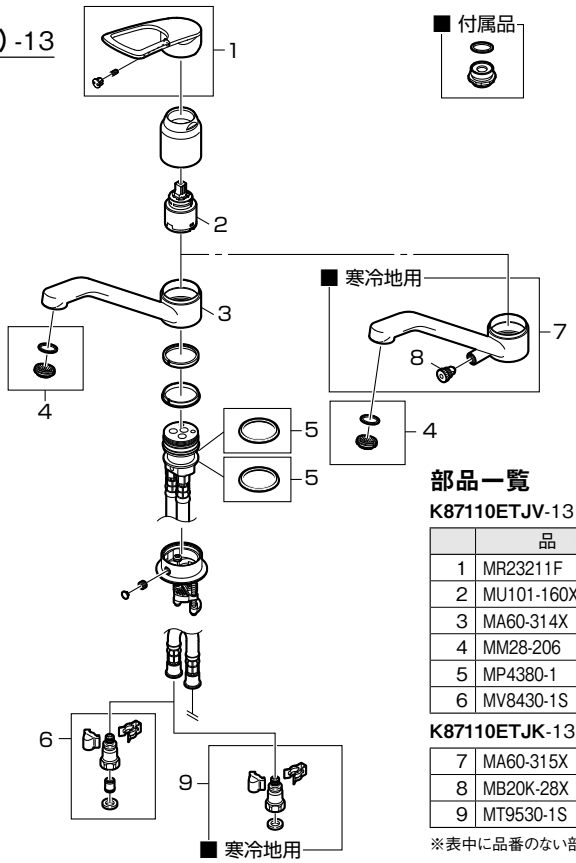

部品一覧

K87110ETJV-13

	品　番	品　名	希望小売価格
1	MR23211F	シングルレバーハンドル	￥ 3,200
2	MU101-160X	シングルレバー用カートリッジ	￥ 4,000
3	MA60-314X	上付吐水口	￥ 5,000
4	MM28-206	泡沫器	￥ 1,500
5	MP4380-1	Uパッキン（1個入）	￥ 340
6	MV8430-1S	逆止弁セット（2個入）	￥ 3,000

K87110ETJK-13

7	MA60-315X	上付吐水口	￥ 5,300
8	MB20K-28X	水抜プラグ	￥ 1,600
9	MT9530-1S	接続金具セット（2個入）	￥ 3,000

※表中に品番のない部品は手配できません。

シングルワンホール混合栓

製品品番 K87110JV (K) -13

※商品は頁092をご覧ください。

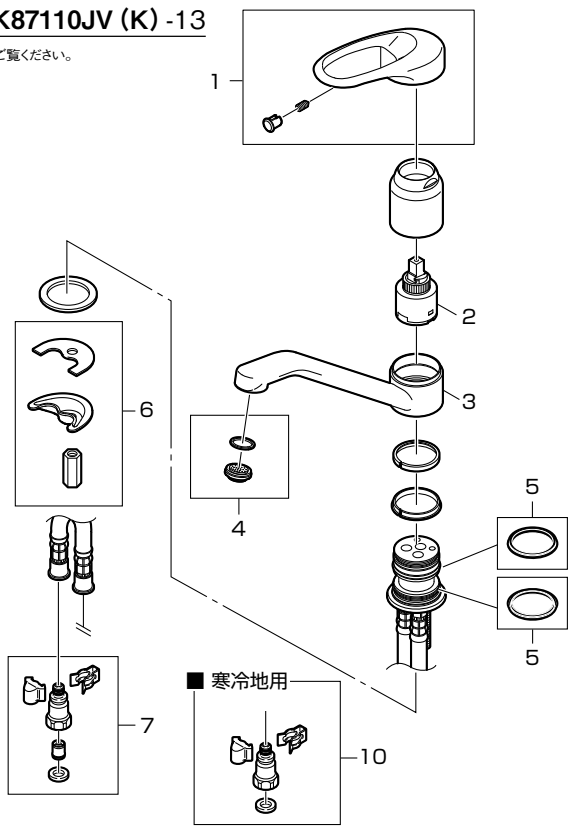

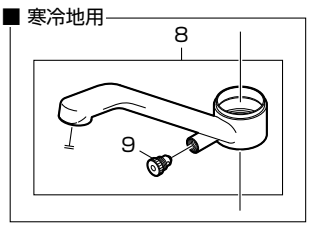

部品一覧

K87110JV (K) -13

	品　番	品　名	希望小売価格
1	PR23210F	シングルレバーハンドル	￥ 2,200
2	PU101-120X	シングルレバー用カートリッジ	￥ 4,000
3	MA60-314X	上付吐水口	￥ 5,000
4	MM28-206	泡沫器	￥ 1,500
5	MP4380-1	Uパッキン（1個入）	￥ 340
6	MU7-51S	取付金具	￥ 1,800
7	MV8430-1S	逆止弁セット（2個入）	￥ 3,000
8	MA60-315X	上付吐水口	￥ 5,300
9	MB20K-28X	水抜プラグ	￥ 1,600
10	MT9530-1S	接続金具セット（2個入）	￥ 3,000

※表中に品番のない部品は手配できません。

部品分解図

シングルワンホールスプレー分岐混合栓

製品品番 K87000BTJV (K) -13

※商品は頁 087をご覧ください。

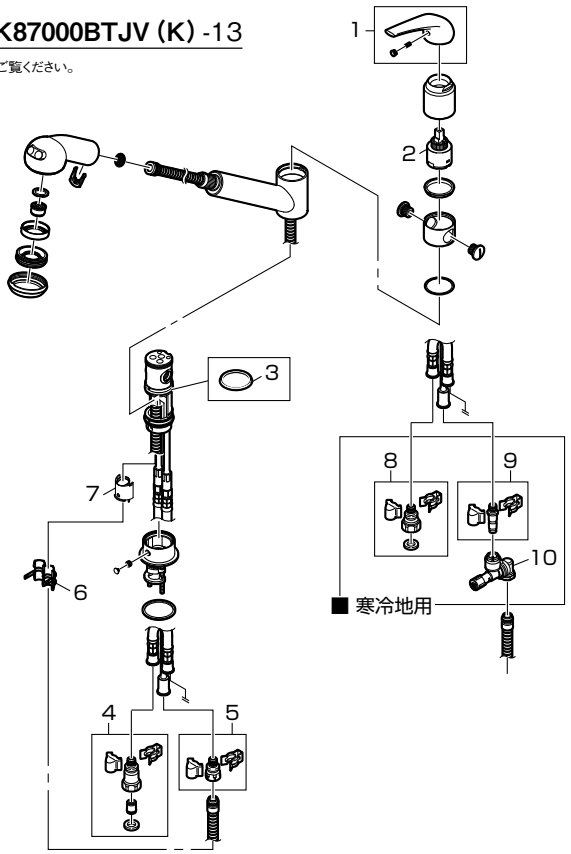

部品一覧

K87000BTJV-13

	品　番	品　名	希望小売価格
1	MR2320F	シングルレバーハンドル	￥ 2,600
2	PU101-120X	シングルレバー用カートリッジ	￥ 4,000
3	MP4380-1	Uパッキン（1個入）	￥ 340
4	MV8430-1S	逆止弁セット（2個入）	￥ 3,000
5	MT23-255X	ホース接続金具	￥ 2,800
6	MU88-375	ストッパー	￥ 1,200
7	MU87-180	ホースガイド	￥ 1,300

K87000BTJK-13

8	MT953-1S	接続金具セット（2個入）	￥ 2,500
9	MT23-1372X	ホース接続金具	￥ 2,000
10	ML9-56K	水抜ジョイント	￥ 3,200

※表中に品番のない部品は手配できません。

シングルワンホール混合栓

製品品番 K87011JV (K) -13

※商品は頁 092をご覧ください。

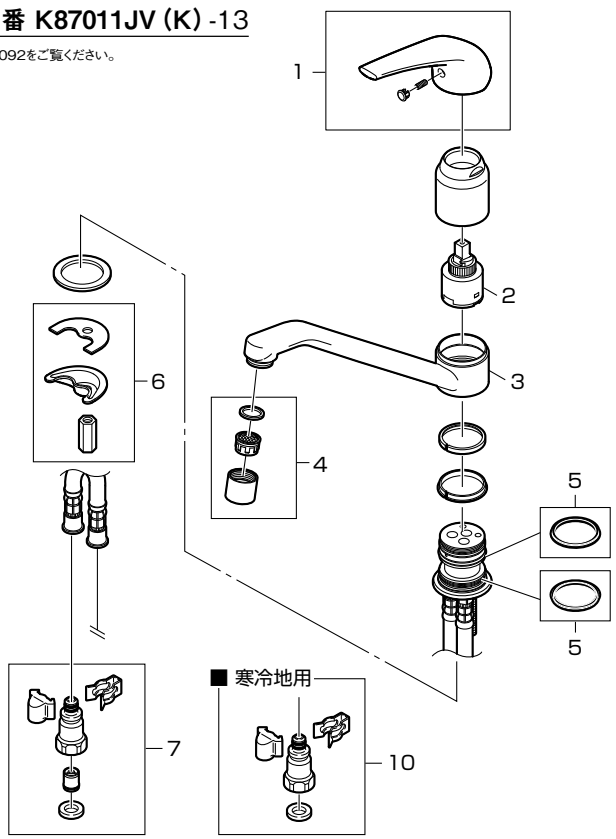

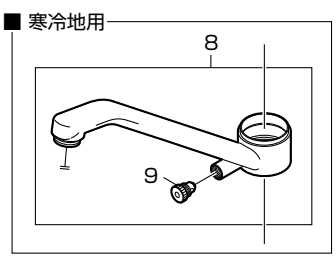

部品一覧

K87011JV (K) -13

	品　番	品　名	希望小売価格
1	MR2320F	シングルレバーハンドル	￥ 2,600
2	PU101-120X	シングルレバー用カートリッジ	￥ 4,000
3	MA60-302X	上付吐水口	￥ 5,600
4	MM2822	水栓泡沫器	￥ 2,000
5	MP4380-1	Uパッキン（1個入）	￥ 340
6	MU7-51S	取付金具セット	￥ 1,800
7	MV8430-1S	逆止弁セット（2個入）	￥ 3,000
8	MA60-304X	上付吐水口	￥ 6,300
9	MB20K-28X	水抜プラグ	￥ 1,600
10	MT9530-1S	接続金具セット（2個入）	￥ 3,000

※表中に品番のない部品は手配できません。

シングル台付混合栓

製品品番 K676V (K) -13

※商品は頁 093をご覧ください。

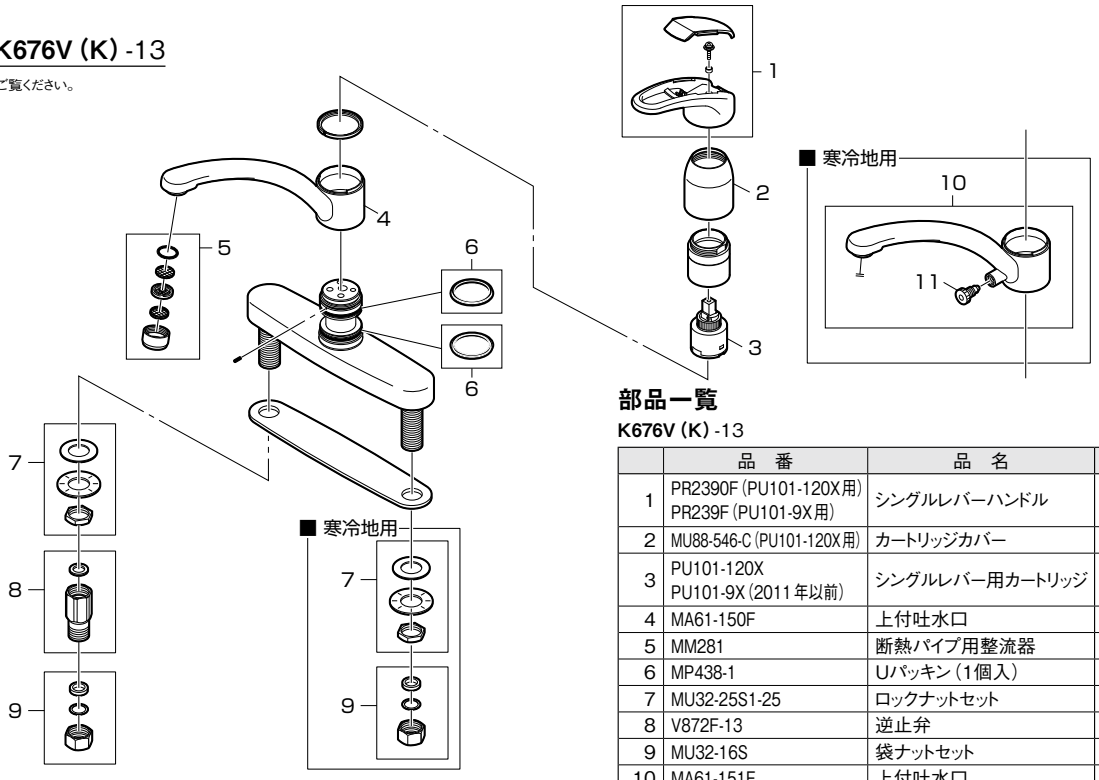

部品一覧

K676V (K) -13

	品　番	品　名	希望小売価格
1	PR2390F (PU101-120X用) PR239F (PU101-9X用)	シングルレバーハンドル	￥ 2,200 ￥ 2,000
2	MU88-546-C (PU101-120X用)	カートリッジカバー	￥ 1,500
3	PU101-120X PU101-9X (2011年以前)	シングルレバー用カートリッジ	￥ 4,000 ￥ 4,200
4	MA61-150F	上付吐水口	￥ 9,200
5	MM281	断熱パイプ用整流器	￥ 400
6	MP438-1	Uパッキン (1個入)	￥ 270
7	MU32-25S1-25	ロックナットセット	￥ 1,600
8	V872F-13	逆止弁	￥ 1,800
9	MU32-16S	袋ナットセット	￥ 1,600
10	MA61-151F	上付吐水口	￥10,800
11	MB20K-28X	水抜プラグ	￥ 1,600

※表中に品番のない部品は手配できません。
※1・2・3に関しては、カートリッジをご確認ください。

シングル台付混合栓

製品品番 K7761V (K) -13

※商品は頁 093をご覧ください。

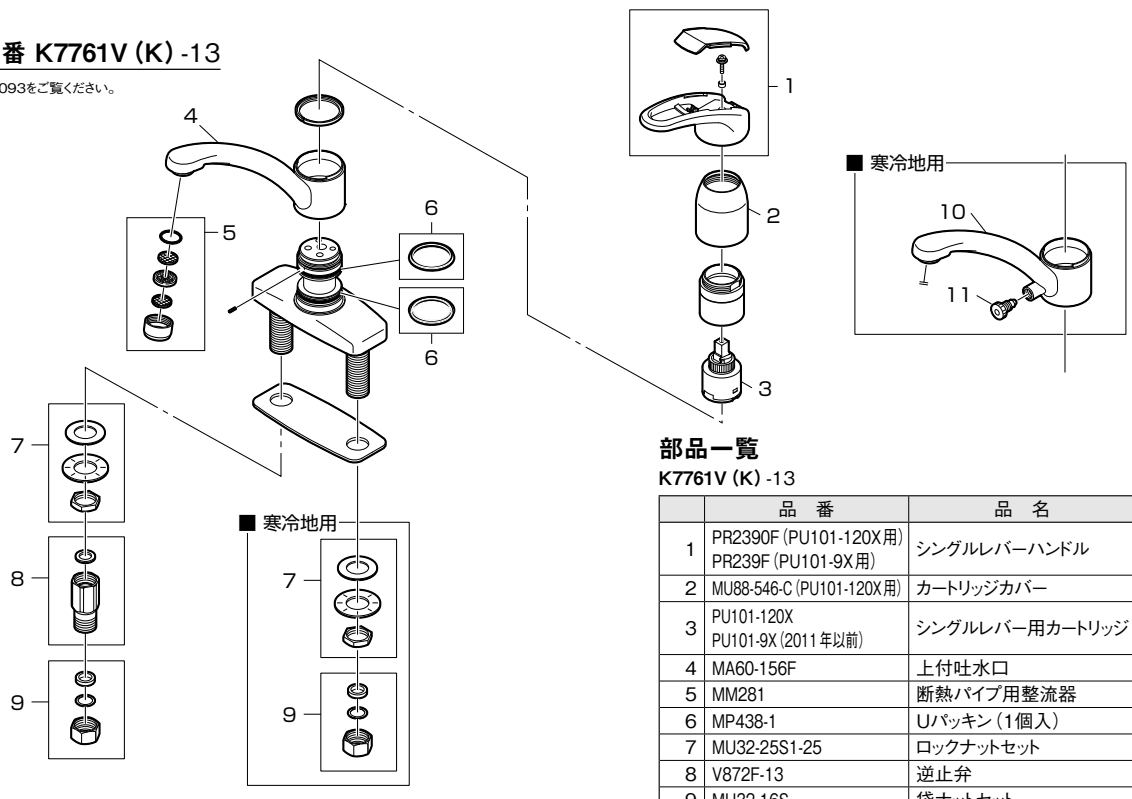

部品一覧

K7761V (K) -13

	品　番	品　名	希望小売価格
1	PR2390F (PU101-120X用) PR239F (PU101-9X用)	シングルレバーハンドル	￥ 2,200 ￥ 2,000
2	MU88-546-C (PU101-120X用)	カートリッジカバー	￥ 1,500
3	PU101-120X PU101-9X (2011年以前)	シングルレバー用カートリッジ	￥ 4,000 ￥ 4,200
4	MA60-156F	上付吐水口	￥ 7,200
5	MM281	断熱パイプ用整流器	￥ 400
6	MP438-1	Uパッキン (1個入)	￥ 270
7	MU32-25S1-25	ロックナットセット	￥ 1,600
8	V872F-13	逆止弁	￥ 1,800
9	MU32-16S	袋ナットセット	￥ 1,600
10	MA60-157F	上付吐水口	￥ 8,700
11	MB20K-28X	水抜プラグ	￥ 1,600

※表中に品番のない部品は手配できません。
※1・2・3に関しては、カートリッジをご確認ください。

部品分解図

シングル混合栓

製品品番 CK2710（K）-13・CK2710（K）-3U-13

※商品は頁094をご覧ください。

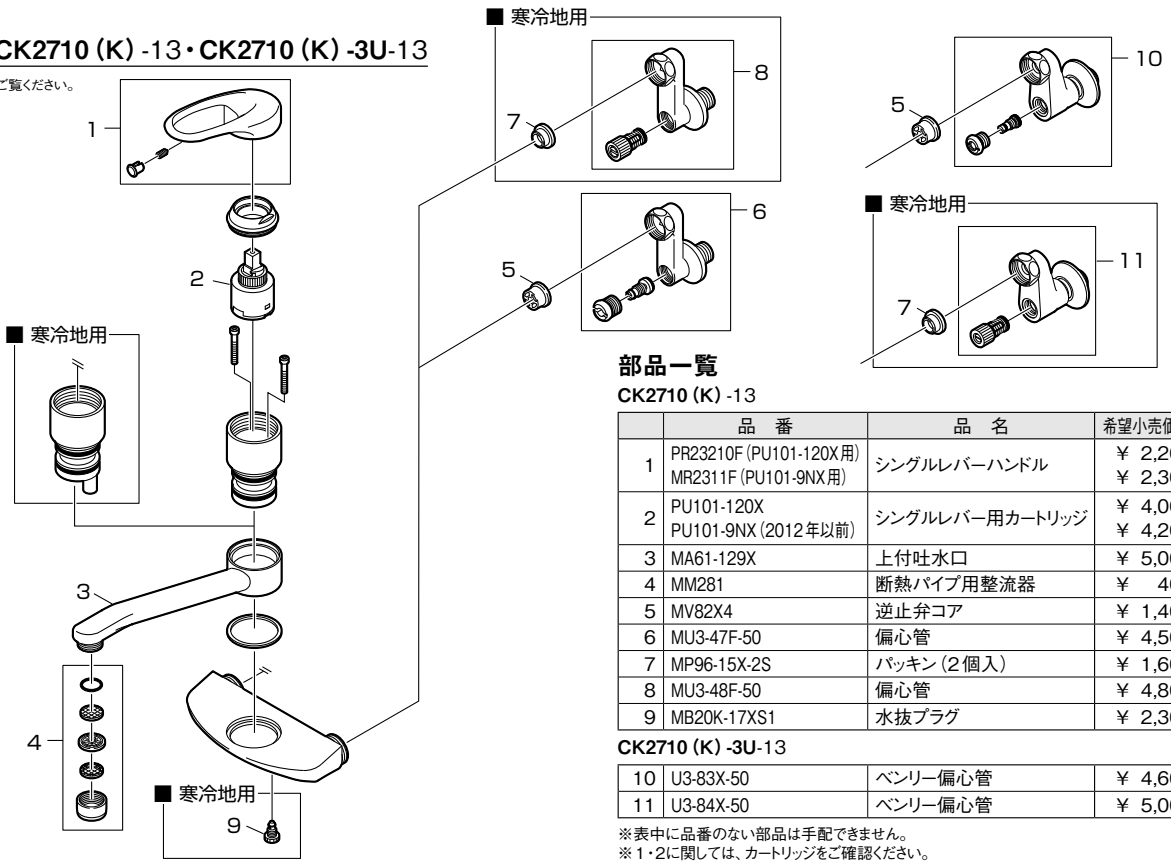

部品一覧

CK2710（K）-13

	品　番	品　名	希望小売価格
1	PR23210F（PU101-120X用） MR2311F（PU101-9NX用）	シングルレバーハンドル	￥ 2,200 ￥ 2,300
2	PU101-120X PU101-9NX（2012年以前）	シングルレバー用カートリッジ	￥ 4,000 ￥ 4,200
3	MA61-129X	上付吐水口	￥ 5,000
4	MM281	断熱パイプ用整流器	￥ 400
5	MV82X4	逆止弁コア	￥ 1,400
6	MU3-47F-50	偏心管	￥ 4,500
7	MP96-15X-2S	パッキン（2個入）	￥ 1,600
8	MU3-48F-50	偏心管	￥ 4,800
9	MB20K-17XS1	水抜プラグ	￥ 2,300

CK2710（K）-3U-13

10	U3-83X-50	ベンリー偏心管	￥ 4,600
11	U3-84X-50	ベンリー偏心管	￥ 5,000

※表中に品番のない部品は手配できません。
※1・2に関しては、カートリッジをご確認ください。

シングル混合栓

製品品番 K1712（K）-3U-13・K1712A（K）-3U-13

※商品は頁095・096をご覧ください。

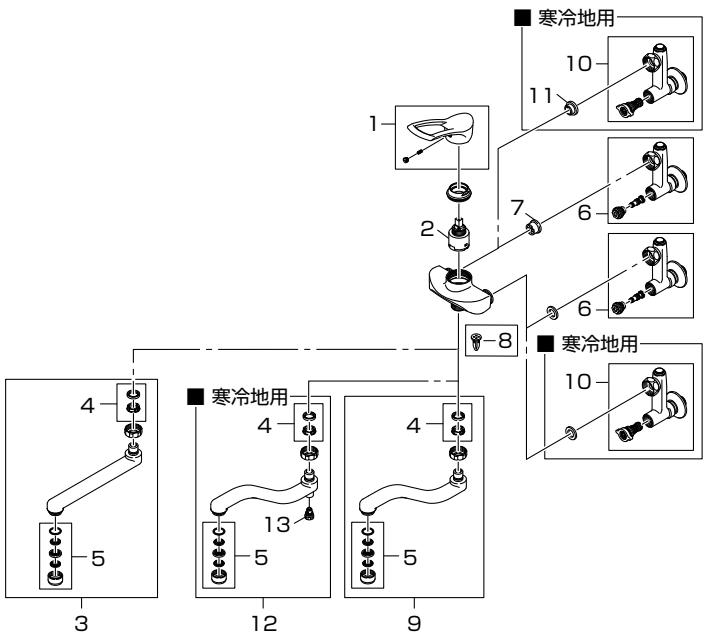

部品一覧

K1712-3U-13

	品　番	品　名	希望小売価格
1	MR232120F	シングルレバーハンドル	￥ 3,700
2	PU101-120X	シングルレバー用カートリッジ	￥ 4,000
3	MA1110-60X1-16	角吐水口	￥ 5,000
4	PP43A-1S-16	パイプパッキンセット	￥ 170
5	PM280-13	断熱パイプ用整流器	￥ 500
6	MU3-790F-70	ベンリー偏心管	￥ 7,200
7	MV82X4	逆止弁コア	￥ 1,400
8	MV72-283	節水キャップ	￥ 1,300

K1712A-3U-13

9	PA1610-60X2-16	上向角吐水口	￥ 5,800

K1712K-3U-13

10	MU3-800F-70	ベンリー偏心管	￥ 8,000
11	MP96-15X-2S	パッキン（2個入）	￥ 1,600

K1712AK-3U-13

10	MU3-800F-70	ベンリー偏心管	￥ 8,000
11	MP96-15X-2S	パッキン（2個入）	￥ 1,600
12	MA1610-60XK2-16	上向角吐水口	￥ 8,800
13	MB20K-28X	水抜プラグ	￥ 1,600

※表中に品番のない部品は手配できません。

シングル混合栓

製品品番 K1712 (K) -13

※商品は頁095をご覧ください。

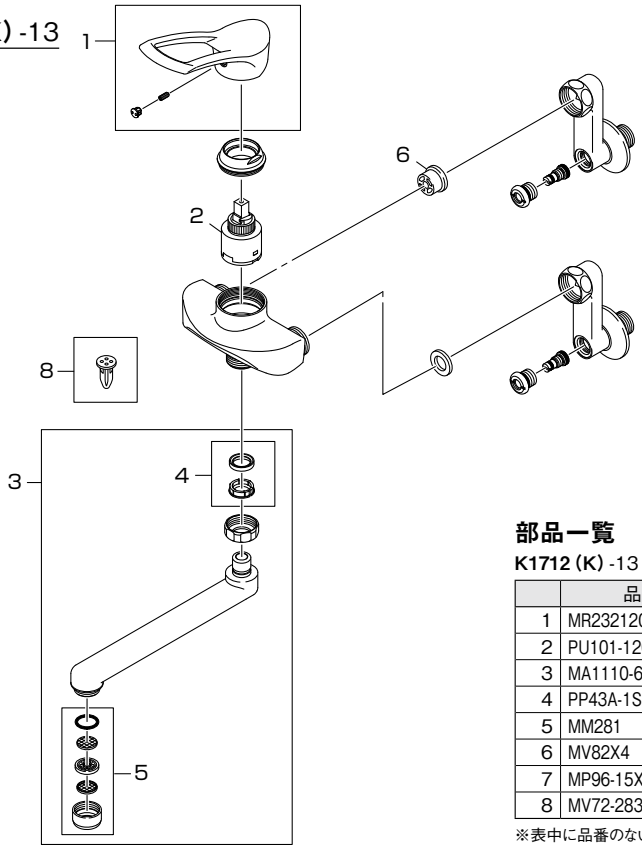

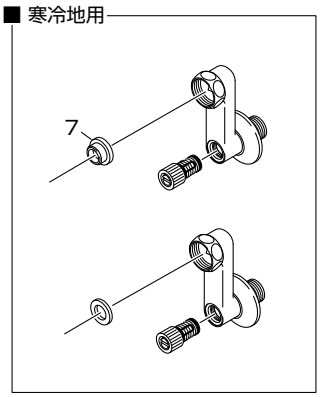

部品一覧

K1712 (K) -13

	品　番	品　名	希望小売価格
1	MR232120F1	シングルレバーハンドル	¥ 3,700
2	PU101-120X	シングルレバー用カートリッジ	¥ 4,000
3	MA1110-60X1-16	角吐水口	¥ 5,000
4	PP43A-1S-16	パイプパッキンセット	¥ 170
5	MM281	断熱パイプ用整流器	¥ 400
6	MV82X4	逆止弁コア	¥ 1,400
7	MP96-15X-2S	パッキン（2個入）	¥ 1,600
8	MV72-283	節水キャップ	¥ 1,300

※表中に品番のない部品は手配できません。

シングル混合栓

製品品番 K1712E2 (K) -13

※商品は頁095をご覧ください。

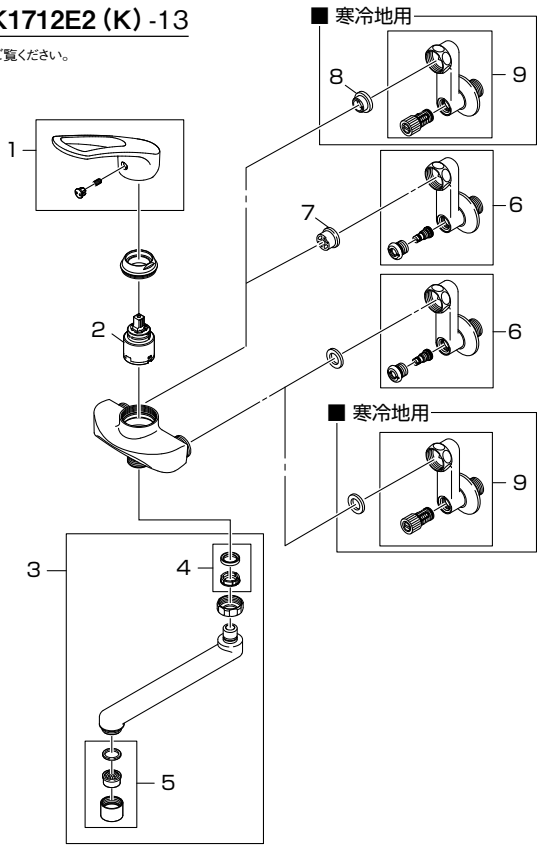

部品一覧

K1712E2-13

	品　番	品　名	希望小売価格
1	MR23211F	シングルレバーハンドル	¥ 3,200
2	MU101-160X	シングルレバー用カートリッジ	¥ 4,000
3	MA1110H-60X1-16	泡沫角吐水口	¥ 5,200
4	PP43A-1S-16	パイプパッキンセット	¥ 170
5	MM2822	水栓泡沫器	¥ 2,000
6	MU3-47F-50	偏心管	¥ 4,500
7	MV82X4	逆止弁コア	¥ 1,400

K1712E2K-13

8	MP96-15X-2S	パッキン（2個入）	¥ 1,600
9	MU3-48F-50	偏心管	¥ 4,800

※表中に品番のない部品は手配できません。

部品分解図

シングル混合栓

製品品番 K1700ED-4UR-13

※商品は頁096をご覧ください。

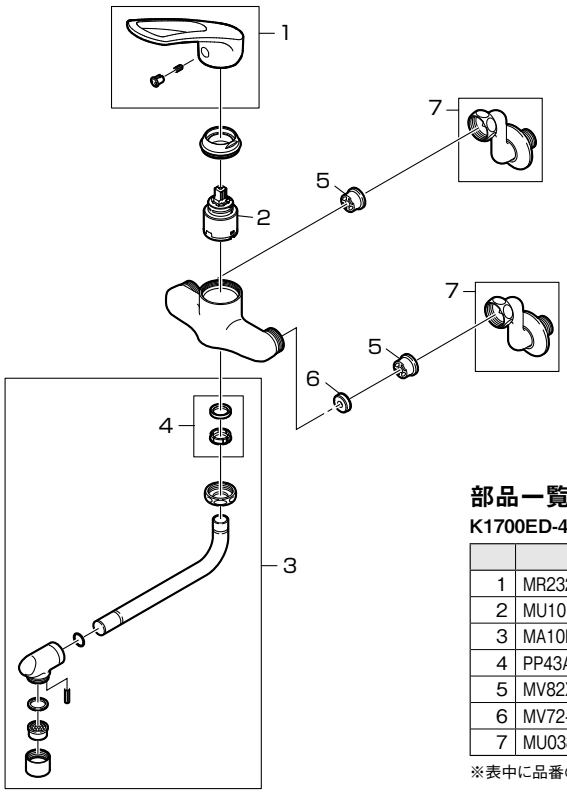

部品一覧

K1700ED-4UR-13

	品　番	品　名	希望小売価格
1	MR23211F	シングルレバーハンドル	￥ 2,300
2	MU101-160X	シングルレバー用カートリッジ	￥ 4,000
3	MA10H-60X-16-H4	節水断熱パイプ	￥ 3,800
4	PP43A-1S-16	パイプパッキンセット	￥ 170
5	MV82X4	逆止弁コア	￥ 1,400
6	MV72-20	減圧板	￥ 1,400
7	MU038F50	偏心管	￥ 4,100

※表中に品番のない部品は手配できません。

シングル混合栓

製品品番 CK1700D(DK)-13・CK1700D(DK)-4U-13・K1700D-4UR-13【9X仕様】

※商品は頁095・096をご覧ください。

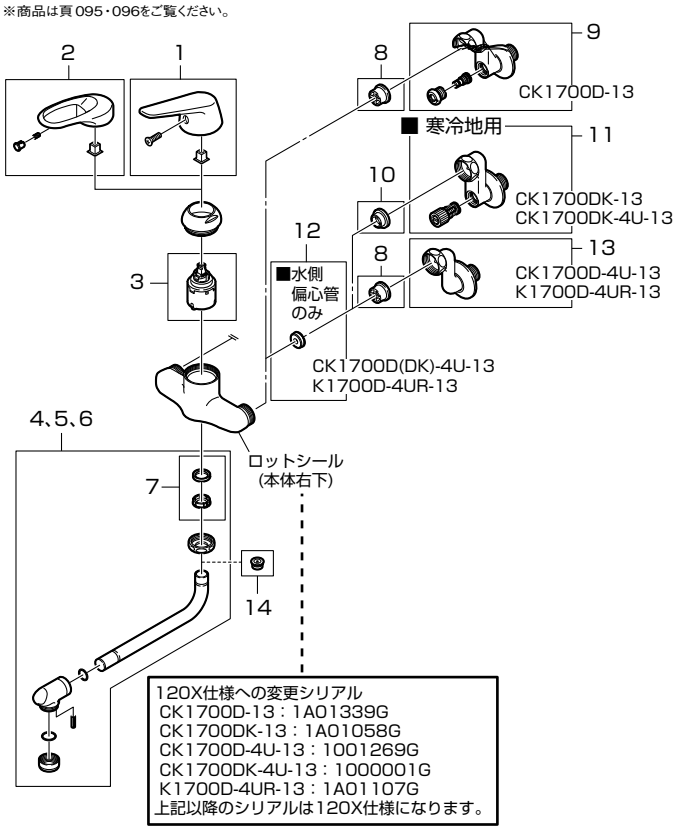

部品一覧

CK1700D(DK)-13

	品　番	品　名	希望小売価格
1	PR2350F(PU101-120X用) MR235F-215(PU101-9NX用)	シングルレバーハンドル	￥ 1,300 ￥ 2,200
3	PU101-120X PU101-9NX(2012年以前)	シングルレバー用カートリッジ	￥ 4,000 ￥ 4,200
4	MA10JD-62X-16	断熱自在パイプ	￥ 2,800
7	PP43A-1S-16	パイプパッキンセット	￥ 170
8	MV82X4	逆止弁コア	￥ 1,400
9	MU3-47F-50	偏心管	￥ 4,500
10	MP96-15X-2S	パッキン(2個入)	￥ 1,600
11	MU3-48F-50	偏心管	￥ 4,800

CK1700D(DK)-4U-13

1	MR2350F-MW2(PU101-120X用) MR235F-215(PU101-9NX用)	シングルレバーハンドル	￥ 1,900 ￥ 2,200
3	PU101-120X PU101-9NX(2012年以前)	シングルレバー用カートリッジ	￥ 4,000 ￥ 4,200
5	MA10JD-62X-16-MW2	断熱自在パイプ	￥ 2,800
7	PP43A-1S-16	パイプパッキンセット	￥ 170
8	MV82X4	逆止弁コア	￥ 1,400
12	MV72-20	減圧板	￥ 1,400
13	MU038F50	偏心管	￥ 4,100
10	MP96-15X-2S	パッキン(2個入)	￥ 1,600
11	MU3-48F-50	偏心管	￥ 4,800
14	MV72-251	節水コア	￥ 1,300

K1700D-4UR-13

2	PR23210F(PU101-120X用) MR2311F(PU101-9NX用)	シングルレバーハンドル	￥ 2,200 ￥ 2,300
3	PU101-120X PU101-9NX(2012年以前)	シングルレバー用カートリッジ	￥ 4,000 ￥ 4,200
6	MA10JD-62X-16-H4	断熱自在パイプ	￥ 2,800
7	PP43A-1S-16	パイプパッキンセット	￥ 170
8	MV82X4	逆止弁コア	￥ 1,400
12	MV72-20	減圧板	￥ 1,400
13	MU038F50	偏心管	￥ 4,100
14	MV72-251	節水コア	￥ 1,300

※表中に品番のない部品は手配できません。
※1・2・3に関しては、カートリッジをご確認ください。

サーモシャワー混合栓

製品品番 SK1851-1S9-13

※商品は頁099をご覧ください。

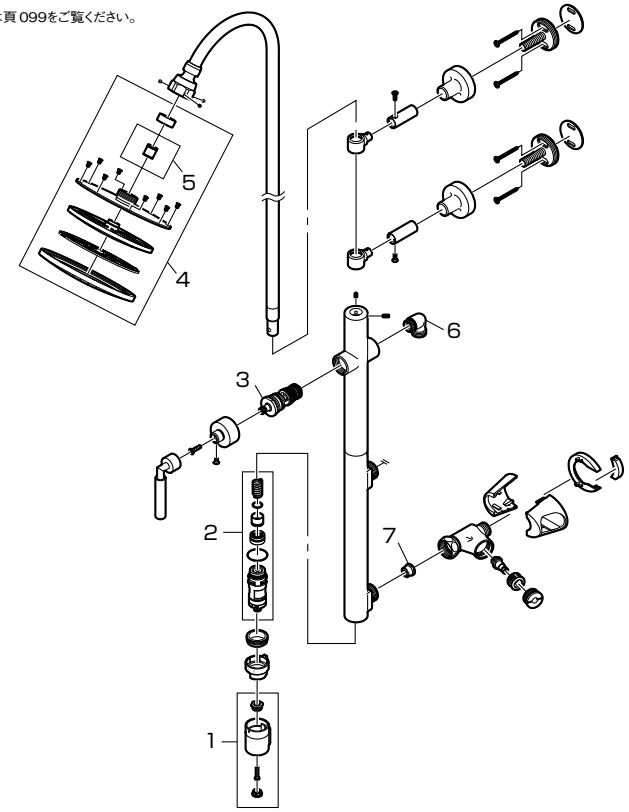

部品一覧

SK1851-1S9-13

	品　番	品　名	希望小売価格
1	MR81-262X	温調ハンドル組品	￥ 3,800
2	MU0120X3	サーモカートリッジ	￥ 6,300
3	PU1-38X	一時止水切替部	￥ 3,500
4	MS1045F	回転シャワーヘッド	￥38,000
5	MV823F-1-15	逆止弁コア	￥ 1,500
6	MT2701	シャワーエルボ	￥ 2,200
7	MV82X4	逆止弁コア	￥ 1,400
8	MS395082C	シャワーヘッド	￥ 5,400
9	MS30-860TX-SC-1.8	シャワーホース	￥ 3,900
10	MS340-85-C	シャワー掛具（2個入）	￥ 2,700

※表中に品番のない部品は手配できません。

サーモシャワー混合栓

製品品番 SK18520（K）-13

※商品は頁101をご覧ください。

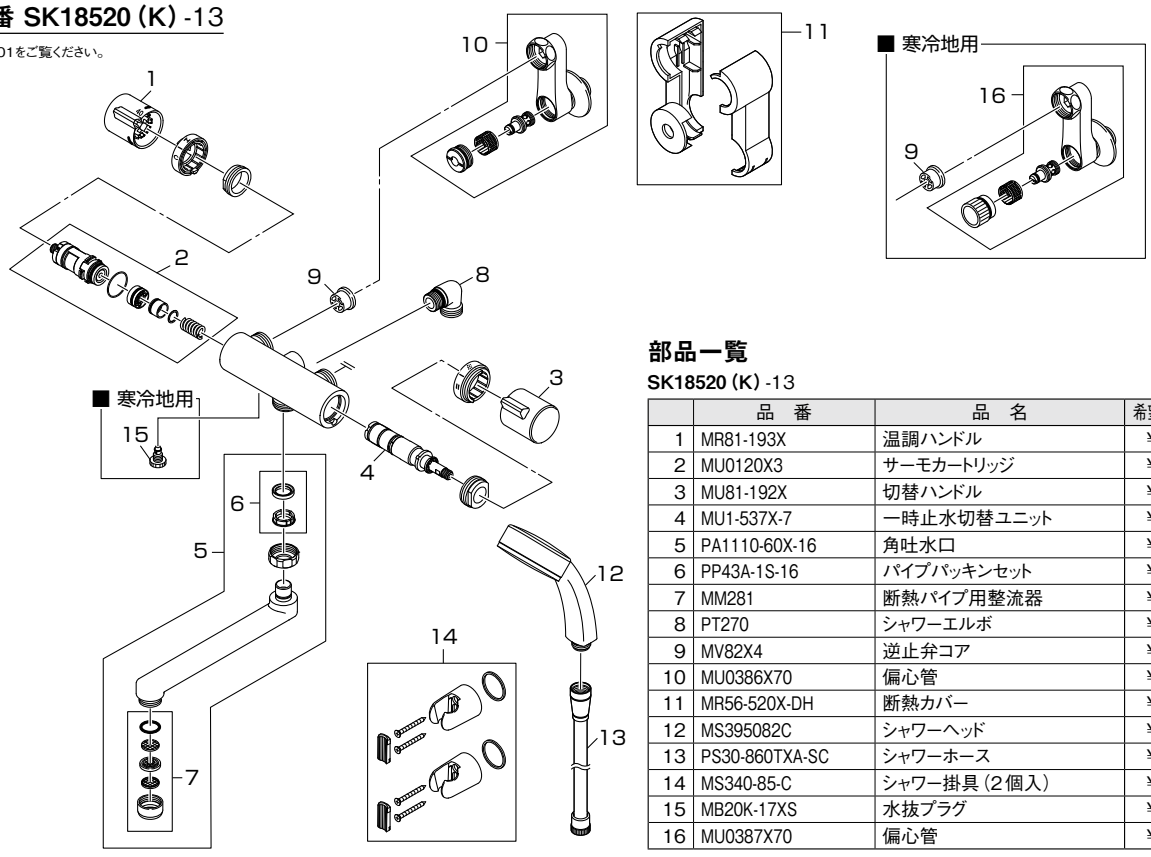

部品一覧

SK18520（K）-13

	品　番	品　名	希望小売価格
1	MR81-193X	温調ハンドル	￥ 3,200
2	MU0120X3	サーモカートリッジ	￥ 6,300
3	MU81-192X	切替ハンドル	￥ 2,600
4	MU1-537X-7	一時止水切替ユニット	￥ 4,500
5	PA1110-60X-16	角吐水口	￥ 3,700
6	PP43A-1S-16	パイプパッキンセット	￥ 170
7	MM281	断熱パイプ用整流器	￥ 400
8	PT270	シャワーエルボ	￥ 1,500
9	MV82X4	逆止弁コア	￥ 1,400
10	MU0386X70	偏心管	￥ 5,300
11	MR56-520X-DH	断熱カバー	￥ 1,600
12	MS395082C	シャワーヘッド	￥ 5,400
13	PS30-860TXA-SC	シャワーホース	￥ 3,600
14	MS340-85-C	シャワー掛具（2個入）	￥ 2,700
15	MB20K-17XS	水抜プラグ	￥ 1,900
16	MU0387X70	偏心管	￥ 5,500

※表中に品番のない部品は手配できません。

部品分解図

サーモシャワー混合栓

製品品番 SK1813D (K) -13・SK1813DC (K) -13

※商品は頁102をご覧ください。

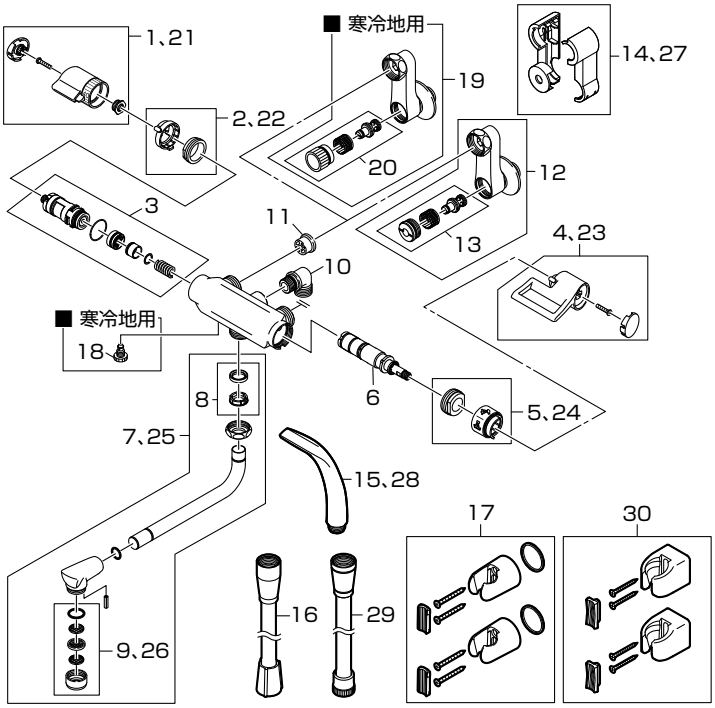

部品一覧

SK1813D (K) -13

	品　番	品　名	希望小売価格
1	MR81160W	温調ハンドル	￥ 2,500
2	MU88545WR	温調表示リング	￥ 1,800
3	MU0120X3	サーモカートリッジ	￥ 6,300
4	MU81159W	切替ハンドル	￥ 2,000
5	MU88544W	切替表示リング	￥ 1,800
6	MU01614X	止水切替カートリッジ	￥ 2,700
7	MA1012D-60X-16-MW2	断熱自在パイプ	￥ 3,000
8	PP43A-1S-16	パイプパッキンセット	￥ 170
9	MM281W	断熱パイプ用整流器	￥ 1,700
10	MT278H7	シャワーエルボ	￥ 1,300
11	MV82X4	逆止弁コア	￥ 1,400
12	MU0386X70	偏心管	￥ 5,300
13	MU03181S	止水栓セット	￥ 2,100
14	MR56-520X-MW2	断熱カバー	￥ 1,600
15	MS321-81X-MW2	シャワーヘッド	￥ 1,800
16	MS871W16	シャワーホース	￥ 2,400
17	MS34085W	シャワー掛具（2個入）	￥ 1,800
18	MB20K311X	水抜プラグ	￥ 1,800
19	MU0387X70	偏心管	￥ 5,500
20	MU03183S	止水栓セット（寒冷地）	￥ 2,300

SK1813DC (K) -13

21	MR81160C	温調ハンドル	￥ 3,000
22	MU88545HR	温調表示リング	￥ 1,800
23	MU81159C	切替ハンドル	￥ 2,800
24	MU88544H	切替表示リング	￥ 1,800
25	MA1012D-60X-16-H7C	断熱自在パイプ	￥ 3,000
26	MM281	断熱パイプ用整流器	￥ 400
27	MR56520H	断熱カバー	￥ 1,600
28	MS321-81X-H43	シャワーヘッド	￥ 1,800
29	MS30-860TX-SC	シャワーホース	￥ 3,400
30	MS32-85-H43	シャワー掛具（2個入）	￥ 1,800

※表中に品番のない部品は手配できません。

サーモシャワー混合栓

製品品番 SK18121CT2 (K) -13

※商品は頁102をご覧ください。

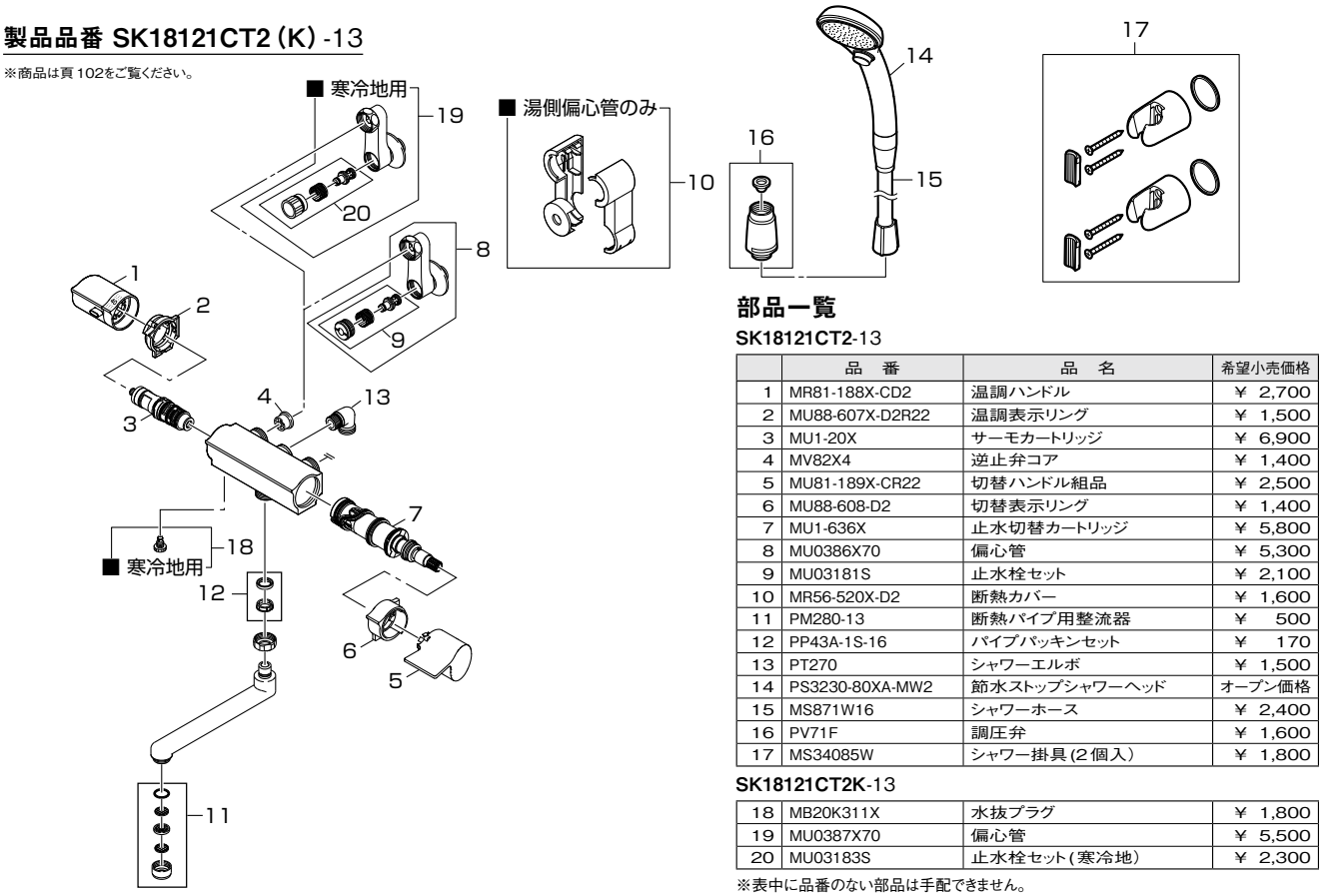

部品一覧

SK18121CT2-13

	品　番	品　名	希望小売価格
1	MR81-188X-CD2	温調ハンドル	￥ 2,700
2	MU88-607X-D2R22	温調表示リング	￥ 1,500
3	MU1-20X	サーモカートリッジ	￥ 6,900
4	MV82X4	逆止弁コア	￥ 1,400
5	MU81-189X-CR22	切替ハンドル組品	￥ 2,500
6	MU88-608-D2	切替表示リング	￥ 1,400
7	MU1-636X	止水切替カートリッジ	￥ 5,800
8	MU0386X70	偏心管	￥ 5,300
9	MU03181S	止水栓セット	￥ 2,100
10	MR56-520X-D2	断熱カバー	￥ 1,600
11	PM280-13	断熱パイプ用整流器	￥ 500
12	PP43A-1S-16	パイプパッキンセット	￥ 170
13	PT270	シャワーエルボ	￥ 1,500
14	PS3230-80XA-MW2	節水ストップシャワーヘッド	オープン価格
15	MS871W16	シャワーホース	￥ 2,400
16	PV71F	調圧弁	￥ 1,600
17	MS34085W	シャワー掛具(2個入)	￥ 1,800

SK18121CT2K-13

18	MB20K311X	水抜プラグ	￥ 1,800
19	MU0387X70	偏心管	￥ 5,500
20	MU03183S	止水栓セット(寒冷地)	￥ 2,300

※表中に品番のない部品は手配できません。

サーモシャワー混合栓

製品品番 SK1812D (K) -13・SK1812DC (K) -13 (廃番品)

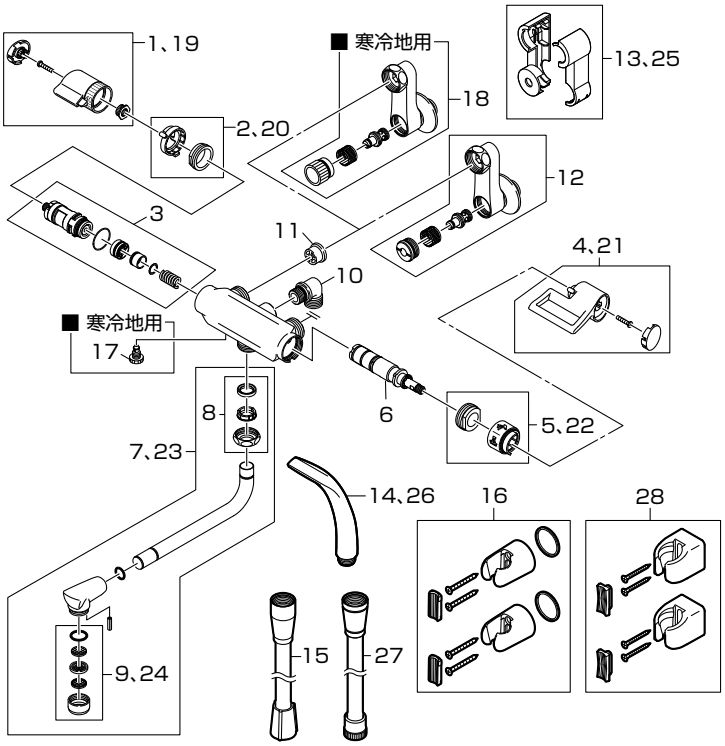

部品一覧

SK1812D (K) -13

	品　番	品　名	希望小売価格
1	MR81-160X-MW2	温調ハンドル	￥ 2,500
2	MU88545WR	温調表示リング	￥ 1,800
3	MU1-20X3	サーモカートリッジ	￥ 6,300
4	MU81-159X-MW2	切替ハンドル	￥ 2,000
5	MU88544W	切替表示リング	￥ 1,800
6	MU1-537X	一時止水切替ユニット	￥ 3,000
7	MA1012D-60X-16-MW2	断熱自在パイプ	￥ 3,000
8	PP43A-1S-16	パイプパッキンセット	￥ 170
9	MM281W	断熱パイプ用整流器	￥ 1,700
10	MT278H7	シャワーエルボ	￥ 1,300
11	MV82X4	逆止弁コア	￥ 1,400
12	MU0386X70	偏心管	￥ 5,300
13	MR56-520X-MW2	断熱カバー	￥ 1,600
14	MS321-81X-MW2	シャワーヘッド	￥ 1,800
15	MS871W16	シャワーホース	￥ 2,400
16	MS34085W	シャワー掛具（2個入）	￥ 1,800
17	MB20K311X	水抜プラグ	￥ 1,800
18	MU0387X70	偏心管	￥ 5,500

SK1812DC (K) -13

19	MR81160C	温調ハンドル	￥ 3,000
20	MU88545HR	温調表示リング	￥ 1,800
21	MU81159C	切替ハンドル	￥ 2,800
22	MU88544H	切替表示リング	￥ 1,800
23	MA1012D-60X-16-H7C	断熱自在パイプ	￥ 3,000
24	MM281	断熱パイプ用整流器	￥ 400
25	MR56520H	断熱カバー	￥ 1,600
26	MS321-81X-H43	シャワーヘッド	￥ 1,800
27	MS30-860TX-SC	シャワーホース	￥ 3,400
28	MS32-85-H43	シャワー掛具（2個入）	￥ 1,800

※表中に品番のない部品は手配できません。

サーモシャワー混合栓

製品品番 SK1810 (K) -LH-13・SK1810 (K) -3U-13・SK1810M9 (K) -3U-13・SK1810T3 (K) -3U-13 (廃番品)

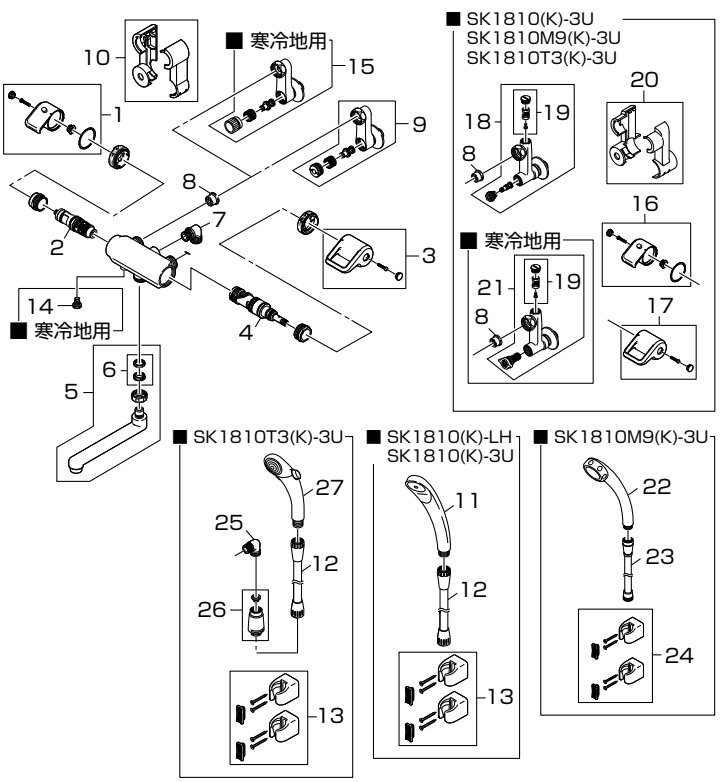

部品一覧

SK1810 (K) -LH-13

	品　番	品　名	希望小売価格
1	MR81-148X-LH	温調ハンドル	￥ 2,100
2	MU1-20X	サーモカートリッジ	￥ 6,900
3	MU81-147X-LH	切替ハンドル	￥ 1,900
4	MU1-387X-11	一時止水切替ユニット	￥ 6,500
5	MA1110-62X-16	角吐水口	￥ 5,000
6	PP43A-1S-16	パイプパッキンセット	￥ 170
7	MT278-LH	シャワーエルボ	￥ 1,300
8	MV82X4	逆止弁コア	￥ 1,400
9	MU0386X70	偏心管	￥ 5,300
10	MR56-520X-LH	断熱カバー	￥ 1,600
11	MS329-80-MW	シャワーヘッド	￥ 1,900
12	MS30-87TX-DH	シャワーホース	￥ 2,800
13	MS32-85-LH	シャワー掛具（2個入）	￥ 1,800
14	MB20K-17XS	水抜プラグ	￥ 1,900
15	MU0387X70	偏心管	￥ 5,500

SK1810 (K) -3U-13

16	MR81-148X	温調ハンドル	￥ 2,100
17	MU81-147X	切替ハンドル	￥ 1,900
18	U3-79X-70	偏心管	￥ 5,300
19	MU77-17X	ストレーナセット	￥ 1,500
20	MR88-641X-LH	断熱カバー	￥ 1,600
21	U3-80X-70	偏心管	￥ 5,900

SK1810M9 (K) -3U-13

22	PS309-80XA-C	シャワーヘッド	￥ 6,300
23	PS30-860TXA-SC	シャワーホース	￥ 3,600
24	MS32-85-C	シャワー掛具（2個入）	￥ 2,800

SK1810T3 (K) -3U-13

25	PT270	シャワーエルボ	￥ 1,500
26	PV71F	調圧弁	￥ 1,600
27	MS393-81F-LH	シャワーヘッド	￥ 3,300

※表中に品番のない部品は手配できません。

部品分解図

サーモデッキシャワー混合栓

製品品番 SK785D（K）-13・SK7850D（K）-13

※商品は頁108をご覧ください。

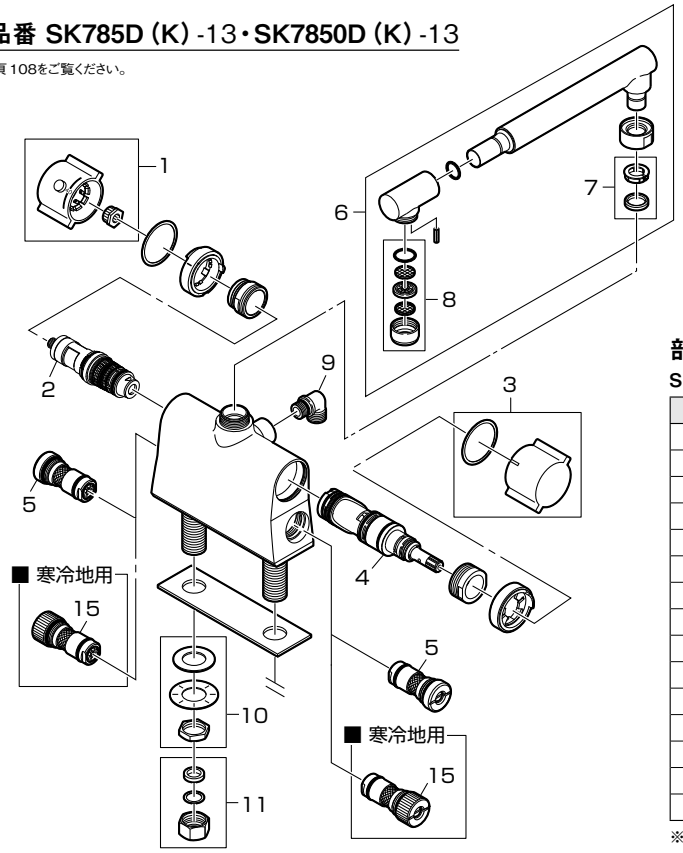

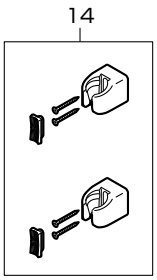

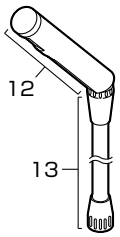

部品一覧

SK785D（K）-13・SK7850D（K）-13

	品　番	品　名	希望小売価格
1	MR81-79X1-CLH-2	温調ハンドル	￥ 2,600
2	MU1-20X2	サーモカートリッジ	￥ 6,300
3	MU81-78X	切替ハンドル	￥ 2,000
4	MU1-387X-6	一時止水切替ユニット	￥ 6,500
5	MU34-176X	流調逆止ストレーナ	￥ 3,500
6	MA215D-60X-16	断熱自在パイプ	￥ 4,800
7	PP43A-1S-16	パイプパッキンセット	￥ 170
8	MM281	断熱パイプ用整流器	￥ 400
9	MT278-LH	シャワーエルボ	￥ 1,300
10	MU32-25S1-25	ロックナットセット	￥ 1,600
11	MU32-16S	袋ナットセット	￥ 1,600
12	MS395-80X-LH	シャワーヘッド	￥ 2,500
13	MS30-87TX-LH	シャワーホース	￥ 2,800
14	MS32-85-LH	シャワー掛具（2個入）	￥ 1,800
15	MU34-177X	水抜流調逆止ストレーナ	￥ 3,800

※表中に品番のない部品は手配できません。

サーモデッキシャワー混合栓

製品品番 SK7810-S9（呼び）

※商品は頁107をご覧ください。

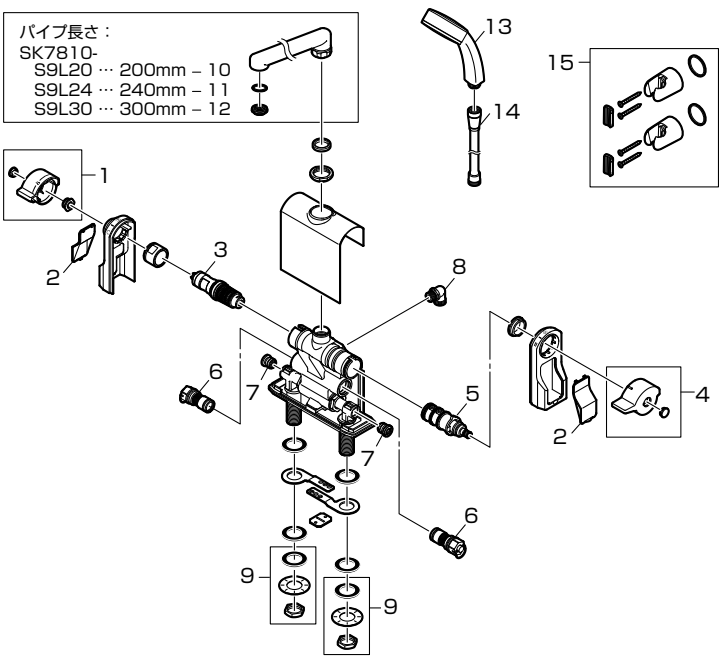

部品一覧

SK7810-S9（呼び）

	品　番	品　名	希望小売価格
1	MR81-209X	温調ハンドル	￥ 3,400
2	MR56-670X-H7	メンテナンスカバー	￥ 1,300
3	MU1-20X2	サーモカートリッジ	￥ 6,300
4	MU81-208X	切替ハンドル	￥ 2,800
5	MU1-609X	止水切替カートリッジ	￥ 5,800
6	MU34-215X	水抜逆止ストレーナ	￥ 2,900
7	MU36-197X	流量調節栓	￥ 1,900
8	MT278H7	シャワーエルボ	￥ 1,300
9	MU32-25S1-25	ロックナットセット	￥ 1,600
10	MA211-60X2-16	横形角吐水口	￥ 6,500
11	MA211-61X2-16	横形角吐水口	￥ 6,800
12	MA211-61X3-16	横形角吐水口	￥10,000
13	MS395082C	シャワーヘッド	￥ 5,400
14	PS30-860TXA-SC	シャワーホース	￥ 3,600
15	MS340-85-C	シャワー掛具（2個入）	￥ 2,700

※表中に品番のない部品は手配できません。

サーモデッキシャワー混合栓

製品品番 SK78D (K) -13・SK780D (K) -13・SK7800D (K) -13

※商品は頁109をご覧ください。

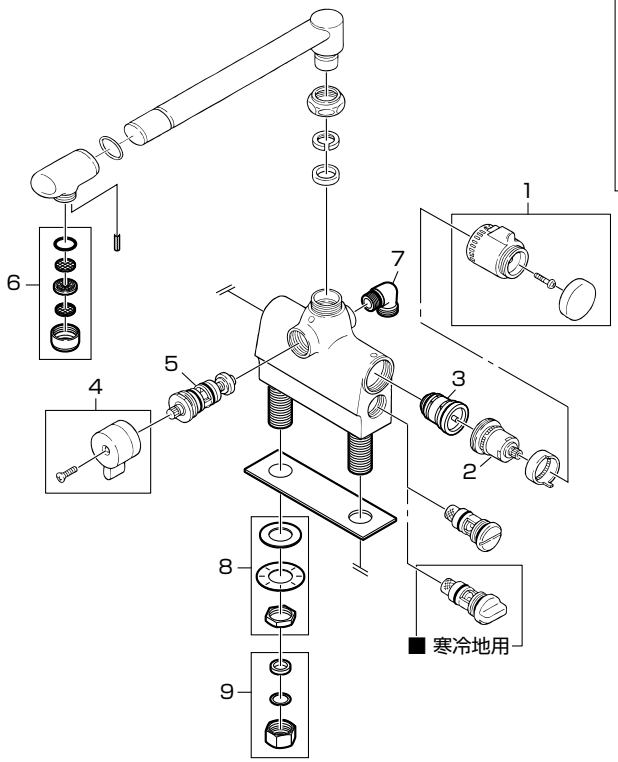

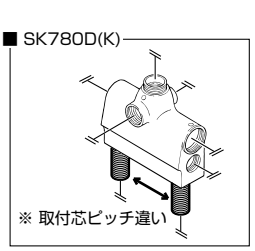

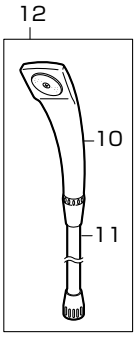

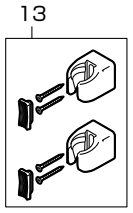

部品一覧

SK78D (K) -13・SK780D (K) -13・SK7800D (K) -13

	品　番	品　名	希望小売価格
1	MR81-13XS	温調ハンドル	￥ 2,300
2	MR30-14X	温調上部	￥ 3,200
3	PU1-30S	サーモセット	￥ 7,200
4	PU81-15X-11S	切替ハンドル	￥ 650
5	PU1-38X	一時止水切替部	￥ 3,500
6	PM280-13	断熱パイプ用整流器	￥ 500
7	MT2701	シャワーエルボ	￥ 2,200
8	MU32-25S1-25	ロックナットセット	￥ 1,600
9	MU32-16S	袋ナットセット	￥ 1,600
10	PS39-80X-W	シャワーヘッド	￥ 1,000
11	MS30-87TX-W	シャワーホース	￥ 2,800
12	PS39-CTA-WW	シャワーセット	￥ 3,820
13	MS32-85-W	シャワー掛具（2個入）	￥ 1,800

※表中に品番のない部品は手配できません。

シングルシャワー混合栓

製品品番 CSK1710D (K) -13

※商品は頁104をご覧ください。

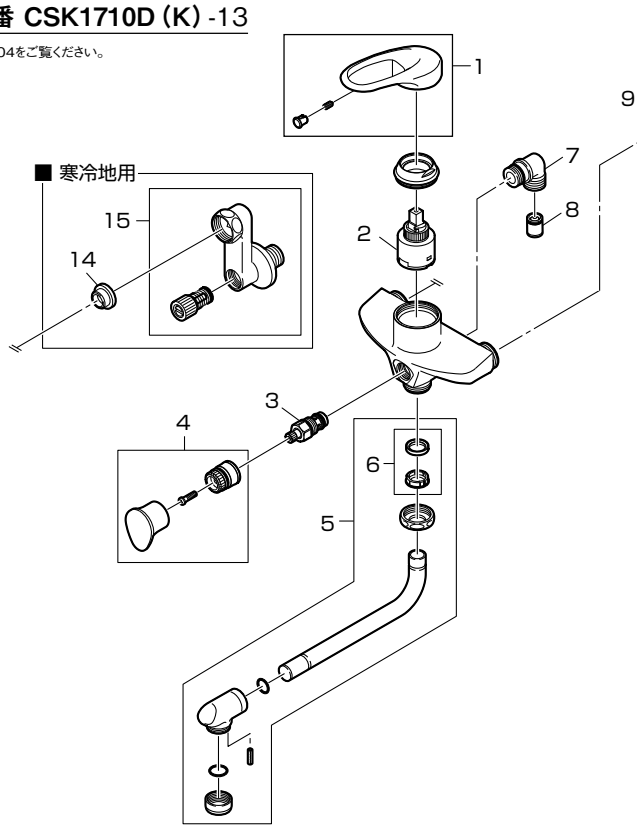

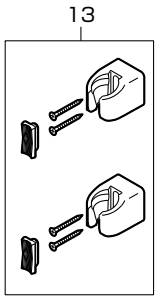

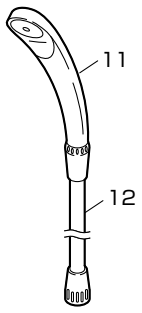

部品一覧

CSK1710D (K) -13

	品　番	品　名	希望小売価格
1	PR23210F	シングルレバーハンドル	￥ 2,200
2	PU101-120X	シングルレバー用カートリッジ	￥ 4,000
3	MU36-172X	シャワー切替部	￥ 3,000
4	MU81-130X	切替ハンドル	￥ 1,800
5	MA10JD-62X-16-H4	断熱自在パイプ	￥ 2,800
6	PP43A-1S-16	パイプパッキンセット	￥ 170
7	MT278-H4	シャワーエルボ	￥ 1,300
8	V821F-1-13	逆止弁コア	￥ 420
9	MV82X4	逆止弁コア	￥ 1,400
10	MU3-47F-50	偏心管	￥ 4,500
11	MS32-80-H4	シャワーヘッド	￥ 1,800
12	MS30-87TX-H4	シャワーホース	￥ 2,800
13	MS32-85-H4	シャワー掛具（2個入）	￥ 1,800
14	MP96-15X-2S	パッキン（2個入）	￥ 1,600
15	MU3-48F-50	偏心管	￥ 4,800

※表中に品番のない部品は手配できません。

部品分解図

ツーバルブシャワー混合栓

製品品番 SK11 (K) -LH-13

※商品は頁105をご覧ください。

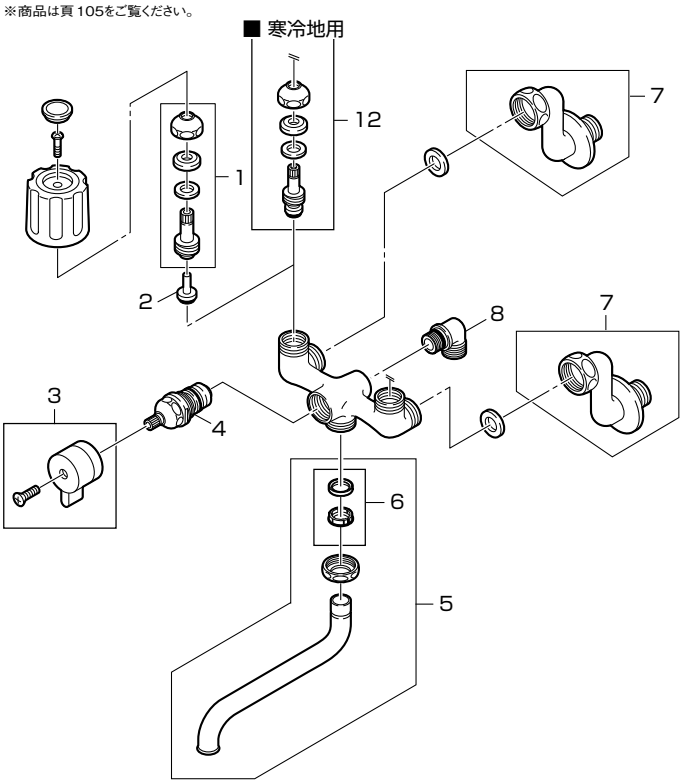

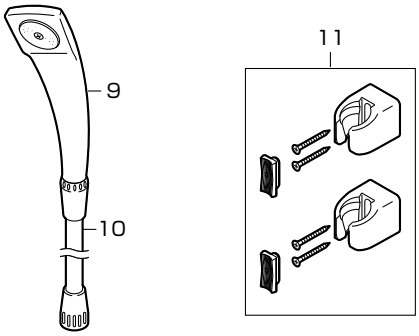

部品一覧

SK11-LH-13

	品　番	品　名	希望小売価格
1	PU36S-13	スピンドルセット	¥　600
2	P82A-15	ケレップ	¥　110
3	PU81-15X-11S	切替ハンドル	¥　650
4	PU36-35X	シャワー切替部	¥ 2,500
5	PA10J-60X-16	自在パイプ	¥ 1,400
6	PP43A-1S-16	パイプパッキンセット	¥　170
7	MU038F50	偏心管	¥ 4,100
8	MT278-LH	シャワーエルボ	¥ 1,300
9	MS39-80-LH	シャワーヘッド	¥ 2,000
10	MS30-87TX-LH	シャワーホース	¥ 2,800
11	MS32-85-LH	シャワー掛具（2個入）	¥ 1,800

SK11K-LH-13

12	PU36KS-13	スピンドルセット	¥　730

※表中に品番のない部品は手配できません。

シングルスプレー混合栓

製品品番 K37610EJV (K) -13

※商品は頁116をご覧ください。

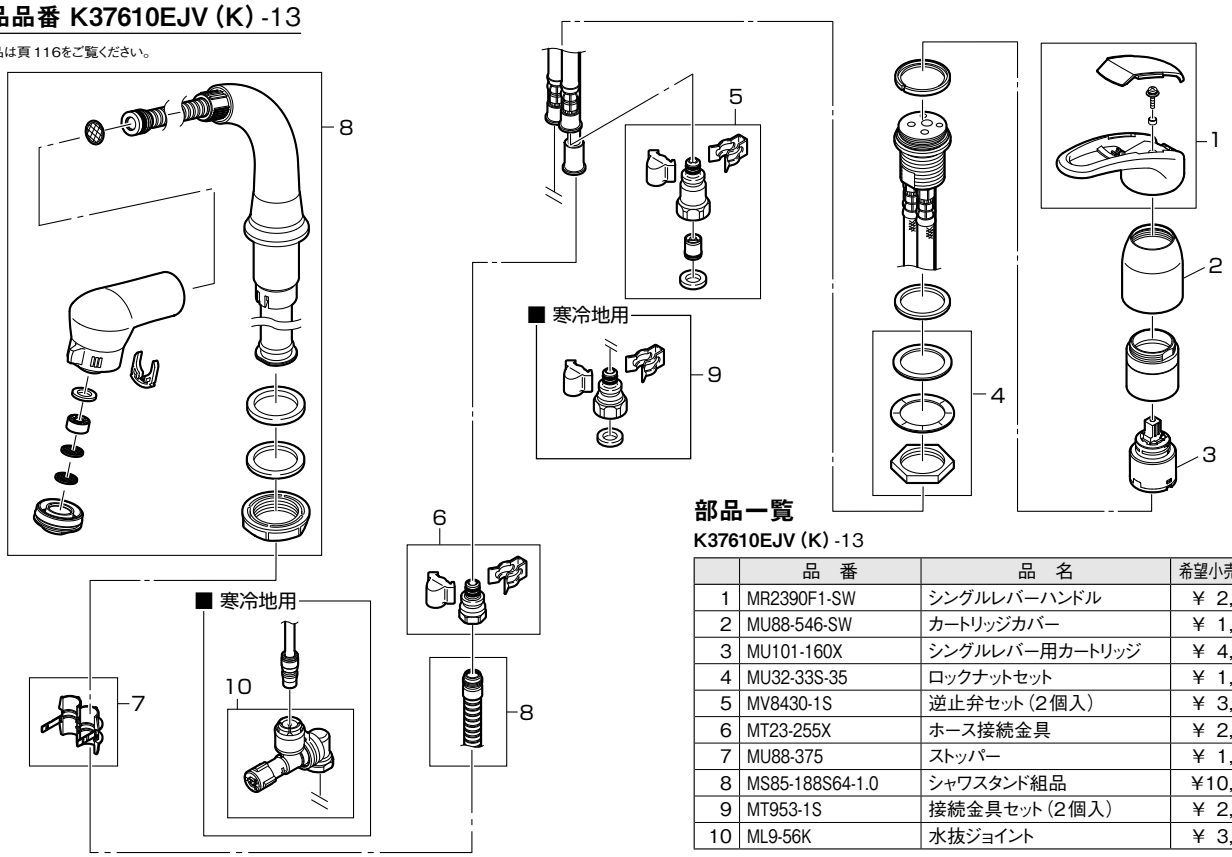

部品一覧

K37610EJV (K) -13

	品　番	品　名	希望小売価格
1	MR2390F1-SW	シングルレバーハンドル	¥ 2,000
2	MU88-546-SW	カートリッジカバー	¥ 1,200
3	MU101-160X	シングルレバー用カートリッジ	¥ 4,000
4	MU32-33S-35	ロックナットセット	¥ 1,800
5	MV8430-1S	逆止弁セット（2個入）	¥ 3,000
6	MT23-255X	ホース接続金具	¥ 2,800
7	MU88-375	ストッパー	¥ 1,200
8	MS85-188S64-1.0	シャワスタンド組品	¥10,000
9	MT953-1S	接続金具セット（2個入）	¥ 2,500
10	ML9-56K	水抜ジョイント	¥ 3,200

※表中に品番のない部品は手配できません。

シングルスプレー混合栓（洗髪用）

製品品番 K3761EJV（K）-C-13

※商品は頁115をご覧ください。

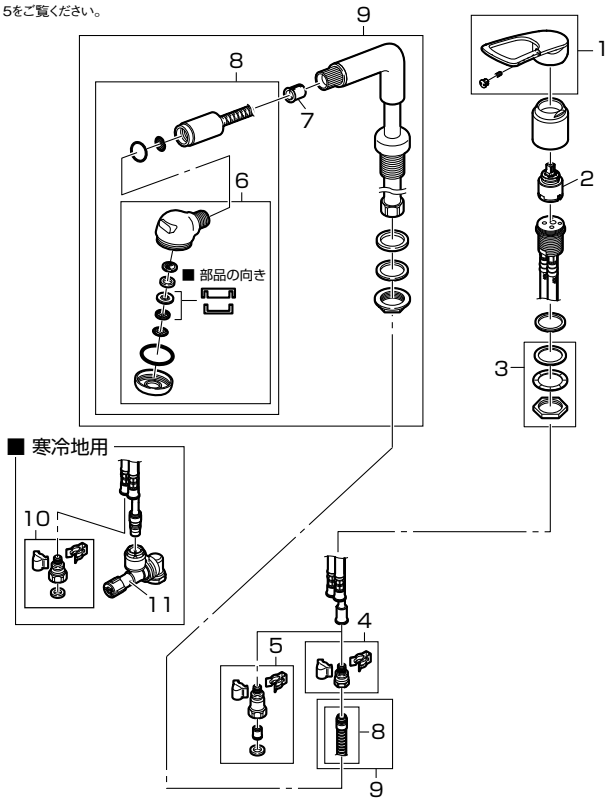

部品一覧

K3761EJV-C-13

	品　番	品　名	希望小売価格
1	MR23211F	シングルレバーハンドル	￥ 3,200
2	MU101-160X	シングルレバー用カートリッジ	￥ 4,000
3	MU32-33S-35	ロックナットセット	￥ 1,800
4	MT23-255X	ホース接続金具	￥ 2,800
5	MV8430-1S	逆止弁セット（2個入）	￥ 3,000
6	PS81-80X2-1MH	シャワーヘッド	￥ 5,200
7	MU87-53	カバーガイド	￥ 1,200
8	MK3761-560N-S5-2MMH-1.0	ラセンホース組品	￥13,000
9	MS85-86S-C	シャワー受セット	￥20,000

K3761EJK-C-13

10	MT953-1S	接続金具セット（2個入）	￥ 2,500
11	ML9-56K	水抜きジョイント	￥ 3,200

※表中に品番のない部品は手配できません。

シングルスプレー混合栓

製品品番 K3761JV（K）-C-13

※商品は頁115をご覧ください。

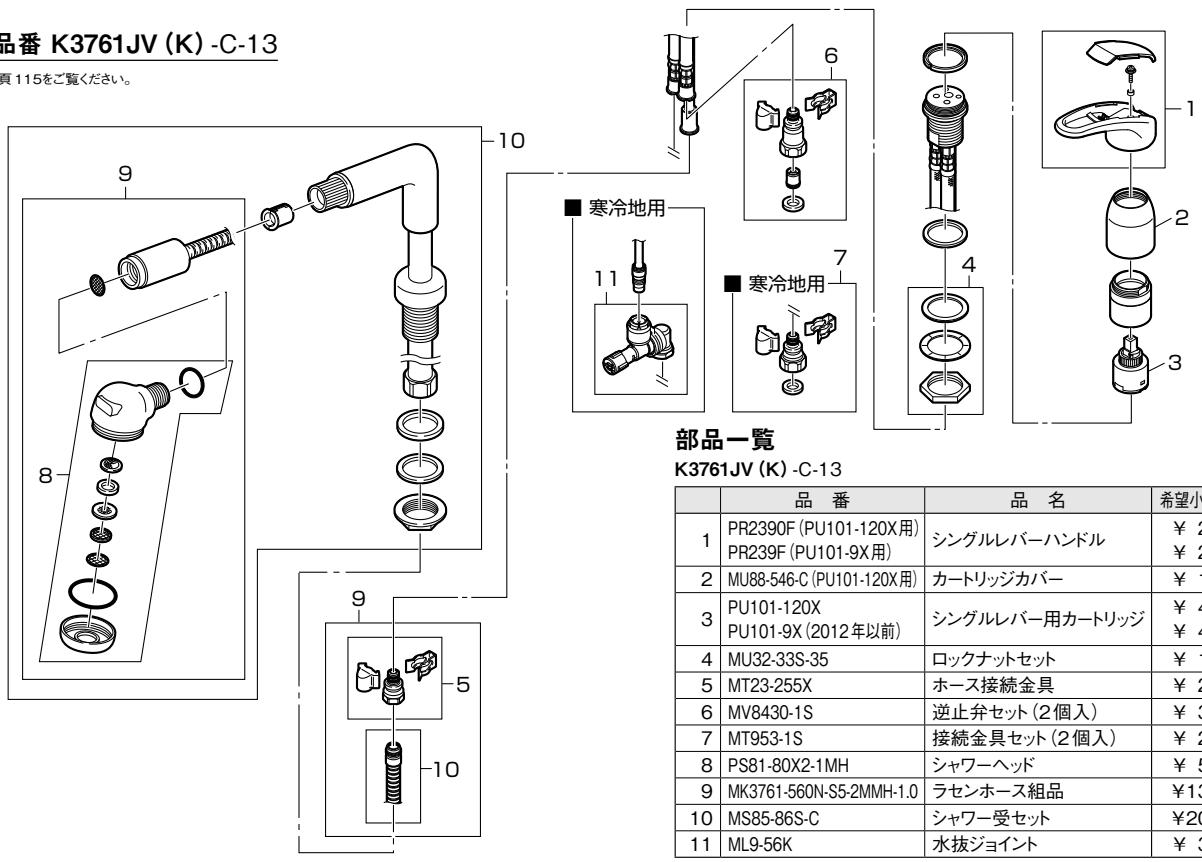

部品一覧

K3761JV（K）-C-13

	品　番	品　名	希望小売価格
1	PR2390F（PU101-120X用） PR239F（PU101-9X用）	シングルレバーハンドル	￥ 2,200 ￥ 2,000
2	MU88-546-C（PU101-120X用）	カートリッジカバー	￥ 1,500
3	PU101-120X PU101-9X（2012年以前）	シングルレバー用カートリッジ	￥ 4,000 ￥ 4,200
4	MU32-33S-35	ロックナットセット	￥ 1,800
5	MT23-255X	ホース接続金具	￥ 2,800
6	MV8430-1S	逆止弁セット（2個入）	￥ 3,000
7	MT953-1S	接続金具セット（2個入）	￥ 2,500
8	PS81-80X2-1MH	シャワーヘッド	￥ 5,200
9	MK3761-560N-S5-2MMH-1.0	ラセンホース組品	￥13,000
10	MS85-86S-C	シャワー受セット	￥20,000
11	ML9-56K	水抜ジョイント	￥ 3,200

※表中に品番のない部品は手配できません。
※1・2・3に関しては、カートリッジをご確認ください。

部品分解図

シングルワンホールスプレー混合栓

製品品番 K37531JV (K) -13・K47531JV (K) -13

※商品は頁116をご覧ください。

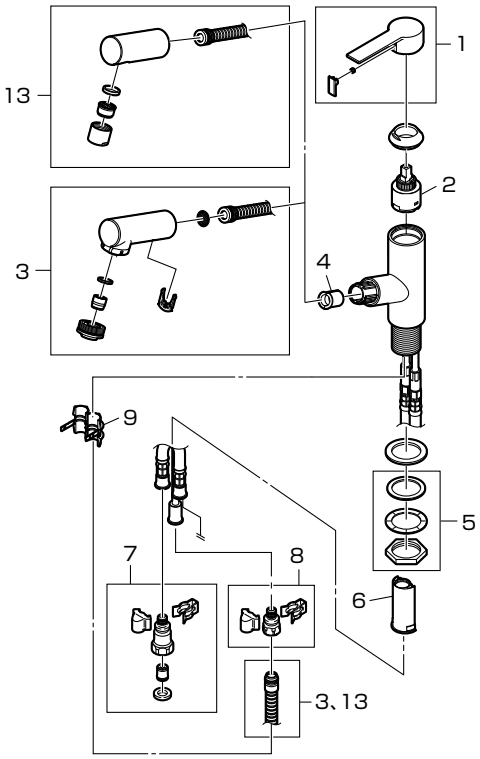

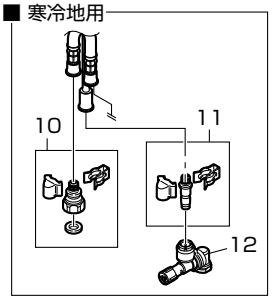

部品一覧

K37531JV (K) -13

	品　番	品　名	希望小売価格
1	MR23252F	シングルレバーハンドル	￥ 2,800
2	PU101-120X	シングルレバー用カートリッジ	￥ 4,000
3	MK3752-561XS-1.0	シャワーヘッド組品	￥12,000
4	MU87-53	カバーガイド	￥ 1,200
5	MU32-33S-35	ロックナットセット	￥ 1,800
6	MU87-187	ホースガイド	￥ 1,300
7	MV8430-1S	逆止弁セット（2個入）	￥ 3,000
8	MT23-255X	ホース接続金具	￥ 2,800
9	MU88-375	ストッパー	￥ 1,200
10	MT953-1S	接続金具セット（2個入）	￥ 2,500
11	MT23-1372X	ホース接続金具	￥ 2,000
12	ML9-56K	水抜ジョイント	￥ 3,200

K47531JV (K) -13

13	MK4752-561XS-1.0	シャワーヘッド組品	￥10,000

※表中に品番のない部品は手配できません。

シングルワンホール洗面混合栓

製品品番 K475NJV (K) -1-13・K475PJV (K) -1-13・K475PJV (K) Z-1-13

※商品は頁118・120をご覧ください。

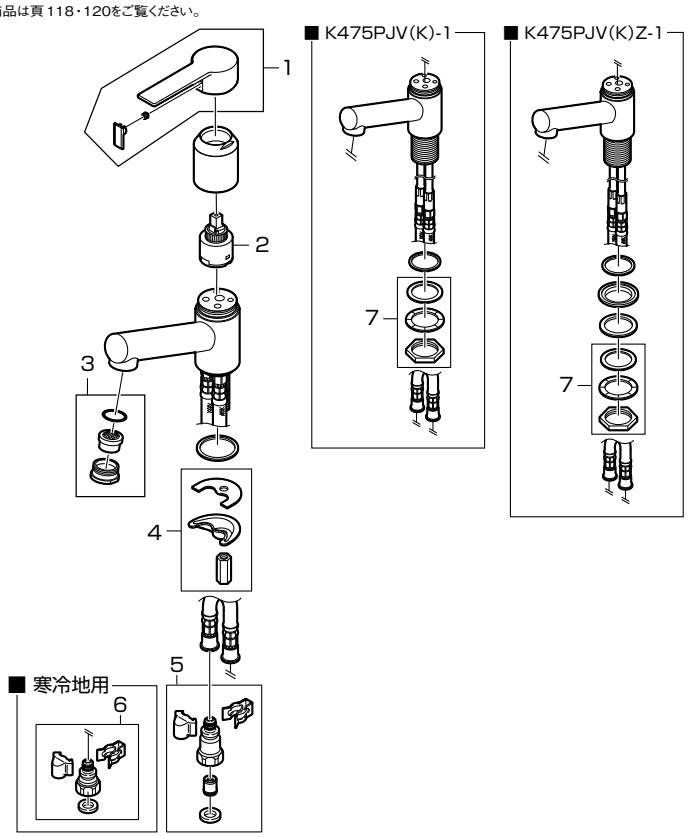

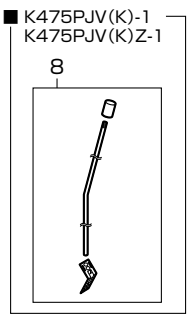

部品一覧

K475NJV (K) -1-13

	品　番	品　名	希望小売価格
1	MR23252F	シングルレバーハンドル	￥ 2,800
2	PU101-120X	シングルレバー用カートリッジ	￥ 4,000
3	MM28-64-2	泡沫器	￥ 1,800
4	MU7-51S	取付金具	￥ 1,800
5	MV8430-1S	逆止弁セット（2個入）	￥ 3,000
6	MT953-1S	接続金具セット（2個入）	￥ 2,500

K475PJV (K) -1-13・**K475PJV (K) Z-1**-13

7	MU32-33S-35	ロックナットセット	￥ 1,800
8	MH700-451	ポップアップ棒	￥ 4,800

※表中に品番のない部品は手配できません。

シングルスプレー混合栓（洗髪用）

製品品番 K37100VR（KR）-13

※商品は頁117をご覧ください。

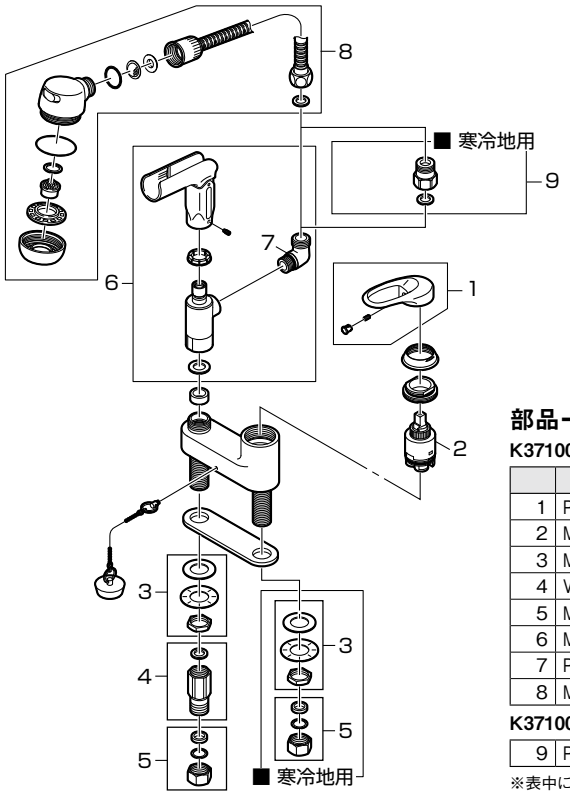

部品一覧

K37100VR-13

	品　番	品　名	希望小売価格
1	PR23210F	シングルレバーハンドル	￥ 2,200
2	MU101-120XH	シングルレバー用カートリッジ	￥ 4,000
3	MU32-25S1-25	ロックナットセット	￥ 1,600
4	V872F-13	逆止弁	￥ 1,800
5	MU32-16S	袋ナットセット	￥ 1,600
6	MS85-30XF-LH	シャワー受	￥ 9,500
7	PT270	シャワーエルボ	￥ 1,500
8	MK820-560XS-LH-0.5	洗髪シャワー組品	￥ 7,000

K37100KR-13

9	PV81-13	逆止弁ニップル	￥ 1,200

※表中に品番のない部品は手配できません。

シングル洗面混合栓

製品品番 K5710V（K）-13（廃番品）

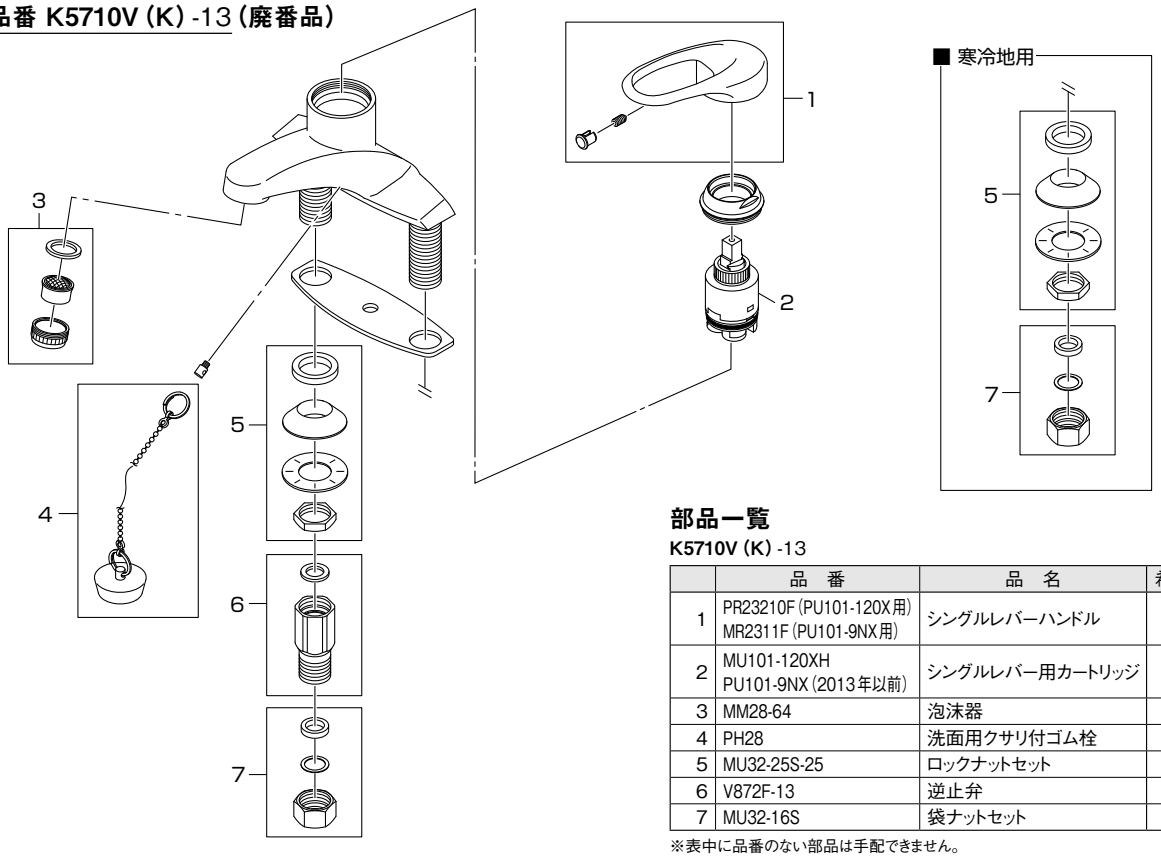

部品一覧

K5710V（K）-13

	品　番	品　名	希望小売価格
1	PR23210F（PU101-120X用） MR2311F（PU101-9NX用）	シングルレバーハンドル	￥ 2,200 ￥ 2,300
2	MU101-120XH PU101-9NX（2013年以前）	シングルレバー用カートリッジ	￥ 4,000 ￥ 4,200
3	MM28-64	泡沫器	￥ 1,800
4	PH28	洗面用クサリ付ゴム栓	￥ 650
5	MU32-25S-25	ロックナットセット	￥ 1,800
6	V872F-13	逆止弁	￥ 1,800
7	MU32-16S	袋ナットセット	￥ 1,600

※表中に品番のない部品は手配できません。
※1・2関しては、カートリッジをご確認ください。